GÂCHE MÉCANIQUE SA/SH

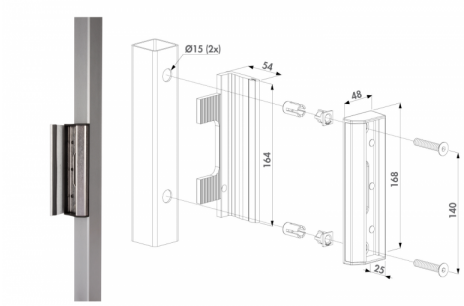

SA

LOCINOX

Facilement réversible
Fixation innovante: Quick-Fix
Réglable pour profils du portail de 40 à 60 mm

Modèle SA :
Gâche en acier inoxydable standard pour tout type de portillons et portails.

Modèle SH :
Gâche de sécurité en acier inoxydable pour portail en métal. Le système d'ancrage breveté en acier inoxydable évite l'écartement des vantaux

Caractéristiques

Références

Référence	Dimension profil	Modele
9104060N	40 à 60 mm	SAKL
9104070N	40 à 60 mm	SHKL
9104071N	60 à 80 mm	SHKL