GÂCHE IZYX ÉTROITE SÉRIE 5

IZYX SYSTEMS

Demi tour à déport d'ouverture réduit réglable sur 3 mm.

Matière : Zamac
Résistance à l'effraction : 4800 N
Protection électronique intégrée : Oui (diode transil TVS)
Durée de vie en cycles : 300 000
Température de fonctionnement : -25° à +70° C

Caractéristiques

Références

Référence	Mode de fonctionnement	Tension	Contact stationnaire
9101110N	Emission	10 à 24 Vac/Vcc	Non
9101111N	Mémoire	10 à 24 Vac/Vcc	Oui
9101112N	Rupture	12 Vcc	-
9101113N	Rupture	24 Vcc	-
9101114N	Rupture	6 à 28 Vcc	-

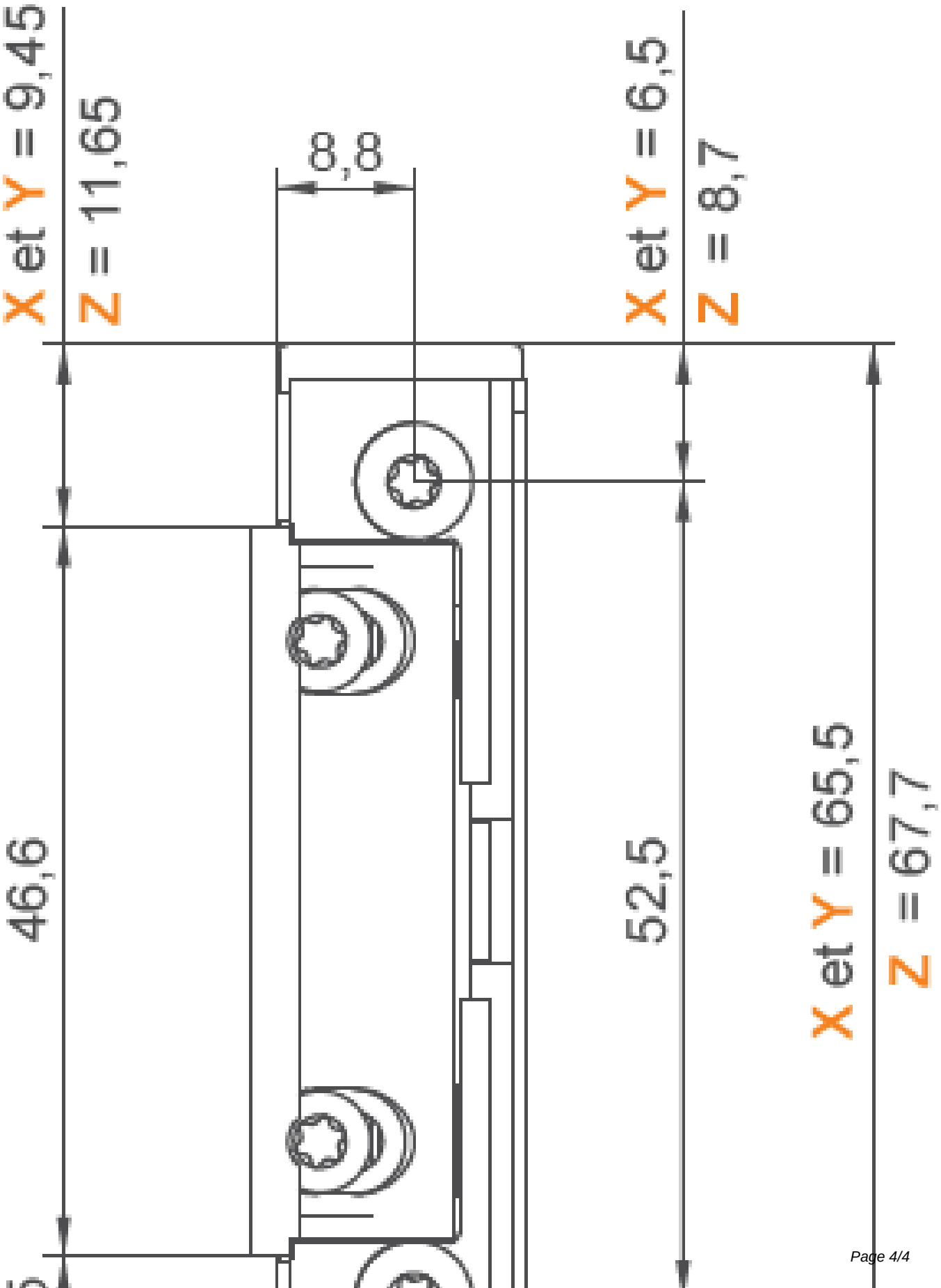
X et Y = 9,45
Z = 11,65
8,8
X et Y = 6,5
Z = 8,7
46,6
52,5
X et Y = 65,5
Z = 67,7