GÂCHE ÉLECTRIQUE SÉRIE 8520A OLTRE

FAPIM

Gâche électrique en zamak pour antipanique Fapim Oltre
Fonctionnement à émission avec décondamnation manuelle
Réglage de 0 à 24mm pour portes à recouvrement

Courant alternatif 8-12 Volt

Caractéristiques

Références

Référence	Teinte	Aspect
1510040N	Argent G6	Satiné
1510261N	Blanc 9010	Brillant
1510041N	Blanc 9016	Brillant
1510295N	Blanc 9016	Mat
1362941N	Helium NJ	Brillant
1510042N	Noir 9005	Mat

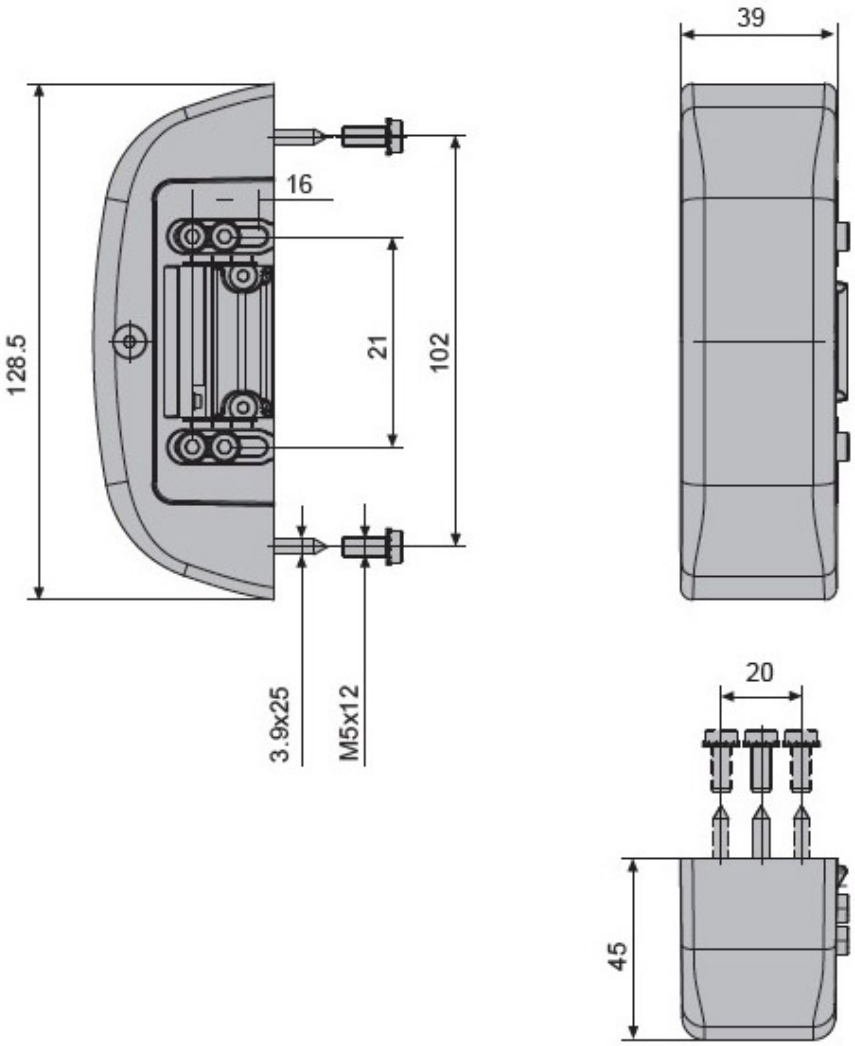
128.5
3.9x25
M5x12
16
21
102
39
20
45

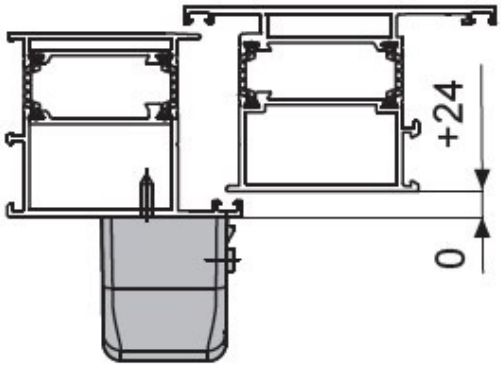
0
+24