GÂCHE ÉLECTRIQUE

METALUX

Gâche non réversible pour serrure verticale tirant ou horizontale tirant.
Décondamnation à émission de courant.
Tension 12 Volts.

Caractéristiques

Références

Référence	Contact	Sens	Serrure
1510230N	Non	Droite	Horizontale tirant
1510231N	Non	Gauche	Horizontale tirant
1510234N	Stationnaire	Gauche	Horizontale tirant
1510235N	Stationnaire	Droite	Horizontale tirant
1510236N	Stationnaire	Gauche	Verticale tirant
1510237N	Stationnaire	Droite	Verticale tirant

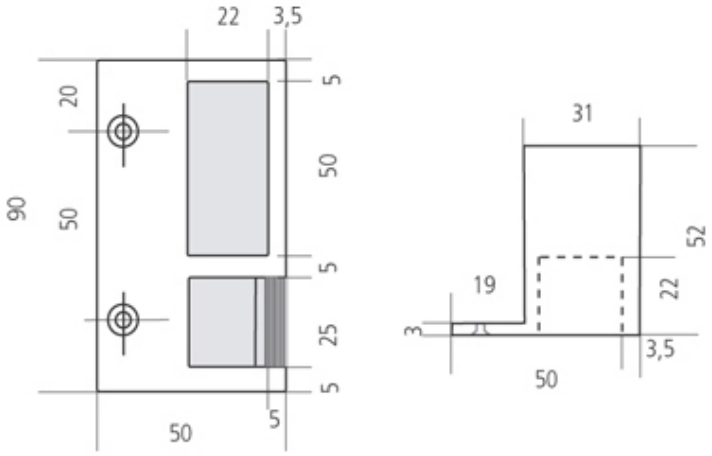
22
3,5
20
5
50
90
50
5
25
5
5
50
31
52
19
22
3
3,5
50

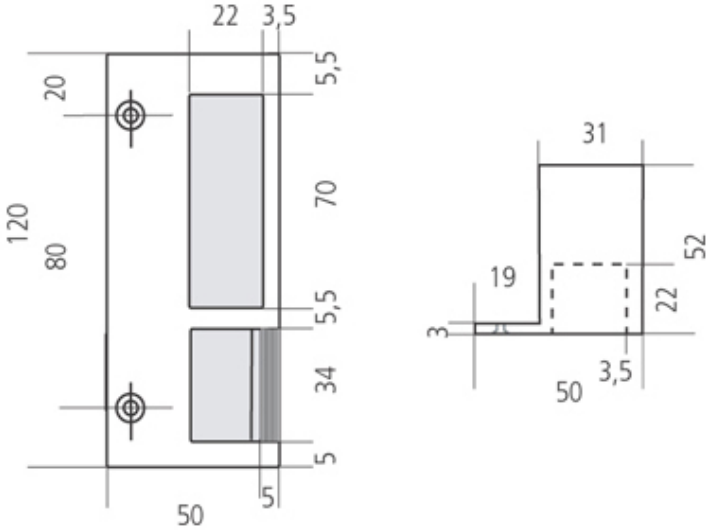
22
3,5
5,5
20
120
80
70
5,5
34
5
50
5
31
52
19
22
3
50
3,5