GÂCHE ÉLECTRIQUE ÉTROITE

EFF

Gâche réversible
Boitier étroit
Tension 10 - 24 volts
Boitier sans têtière

Caractéristiques

Mode	Emission
Voltage	10-24 v

Références

Référence	Cont Stat	Dev Man
1510256N	Non	Non
1510258N	Oui	Oui

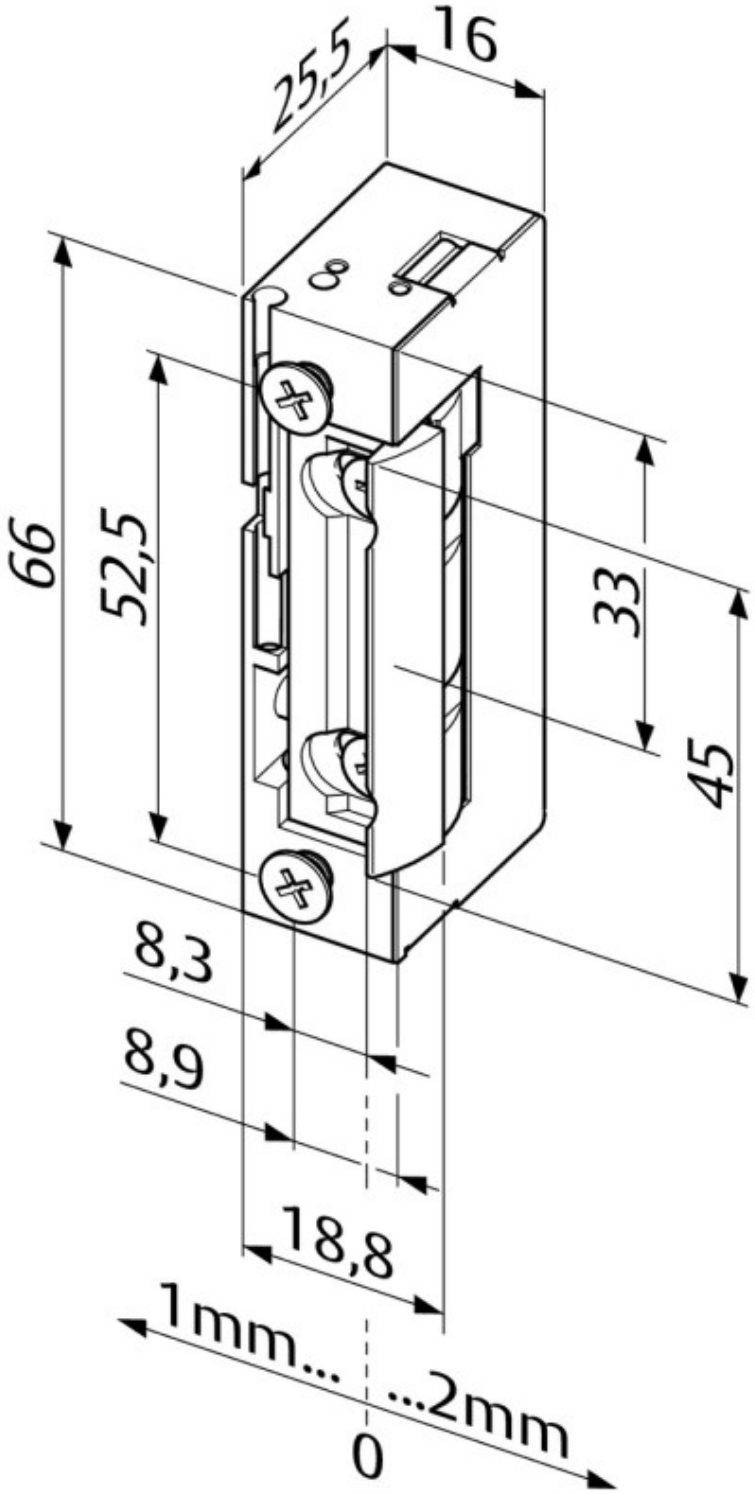
25,5
16
66
52,5
33
45
8,3
8,9
18,8
1mm...
...2mm
0