GÂCHE DE SOL OLTRE

FAPIM

Gâche inox pose au sol pour pêne verticale bas

Réglable horizontalement

Références

Référence
1362942N
1362733N

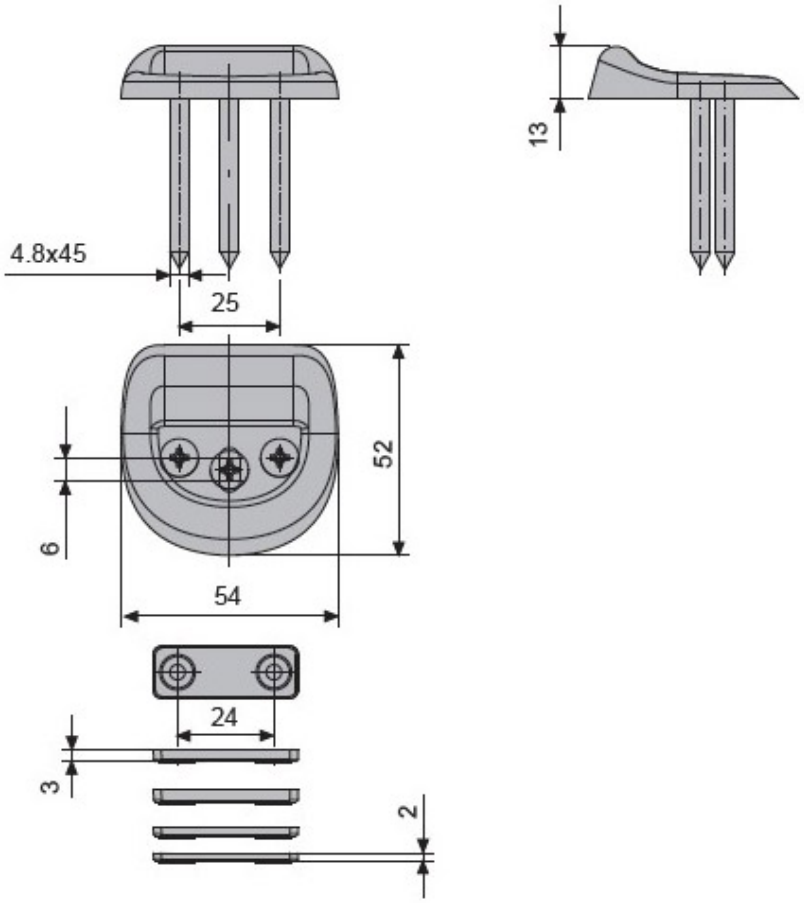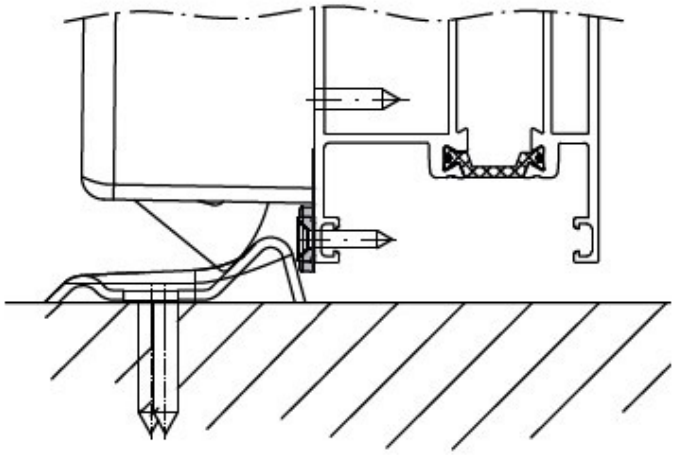
4.8x45
25
13
52
6
54
24
3
2