GÂCHE DE SOL INOX POUR VERROU TITAN

FAPIM

Gâche á plancher pour verrous TITANDUE

Gâche inférieure en acier inox pour verrous avec vis inox.

Références

Référence
1379455N

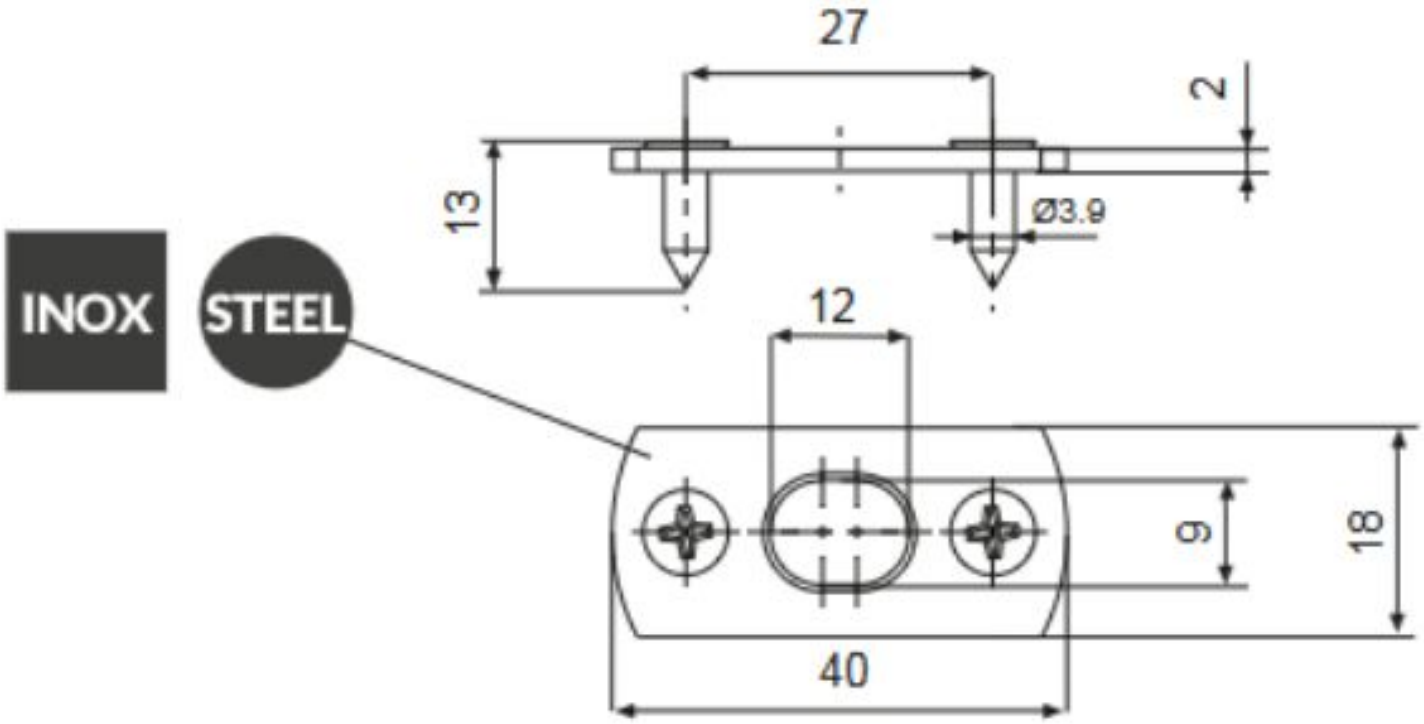
27
2
13
Ø3.9
INOX
STEEL
12
9
18
40