# GÂCHE CENTRALE POUR AS4100 AL

**KFV**

Gâche centrale pour serrure automatique AS4100 AL
Veuillez nous consulter pour les adaptation profil

Adaptateur suivant profil (prévoir 2 pièces par gâche) :

Profil 1 = Aluplast 2000/Schüco CT70/Trocal 70MD/Veka 70-82
Profil 2 = Deceuninck Zendow/Gealan S3000/Gealan S8000
Profil 3 = Aluplast 4000/KBE E.Motion/Kömmerling E.Volution/Profialis Performance/Rehau/Salamander/Schüco Corona/Trocal Exclusive/Veka Contour/Veka Kietis
Profil 4 = Inoutic Arcade/Deluxe/Eforté

## Caractéristiques

## Références

| Référence | Modele | Profil | Sens |
|---|---|---|---|
| **1339457N** | Adaptateur | 1 | - |
| **1339458N** | Adaptateur | 2 | - |
| **1339459N** | Adaptateur | 3 | - |
| **1339460N** | Adaptateur | 4 | - |
| **1339455N** | PVC | PVC | Gauche |
| **1339456N** | PVC | PVC | Droite |

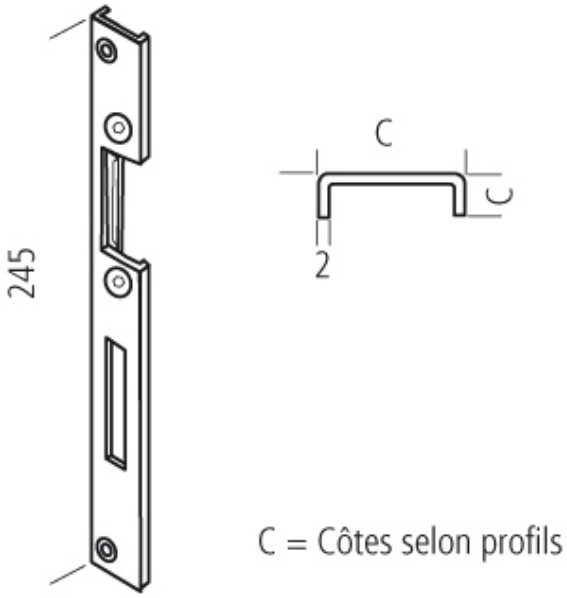
245
C
C
2
C = Côtes selon profils