GÂCHE AVEC BUTÉE POUR PORTILLON

TIRARD

Butée réglabnle pour épaisseur vantail 21 à 63 mm
Acier

Caractéristiques

Teinte	Noir

Références

Référence
1721050N

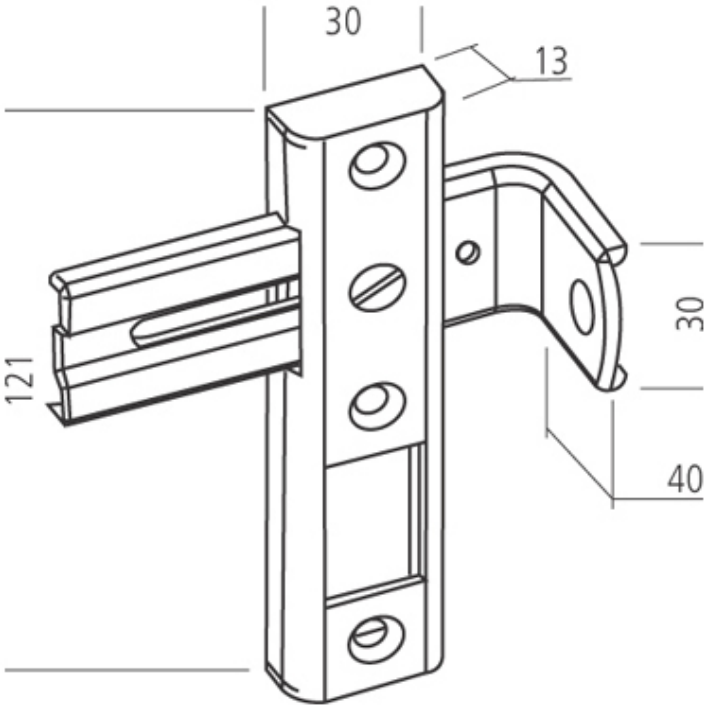
30
13
121
30
40