GÂCHE 8529A 1 ET 2 VTX

FAPIM

Gâche en zamac pour serrures centrales et pênes haut-bas (à exclusion de l'art. 8401I), utilisable sur portes à deux vantaux. Réglable en horizontal et applicable sur les profils coplanaires et sur ceux avec recouvrement jusqu' à 10mm, sans l'aide de cales supplémentaires

Utilisable sur portes 2 vantaux

Réglable horizontalement. Applicable sur profils affleurants et à recouvrement jusqu'à 10mm

Caractéristiques

Références

Référence	Teinte	Aspect
1362729N	Argent G6	Satiné
1362730N	Blanc 9010	Brillant
1362731N	Blanc 9016	Brillant
1362831N	Blanc 9016	Mat
1362937N	Helium NJ	Brillant
1362732N	Noir 9005	Mat

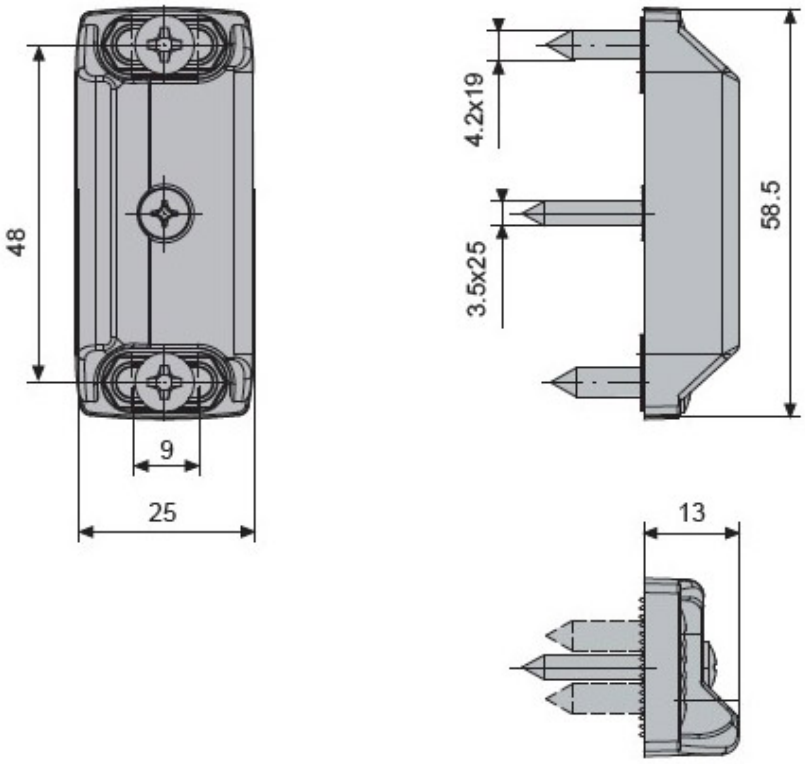
48
9
25
4.2x19
3.5x25
58.5
13

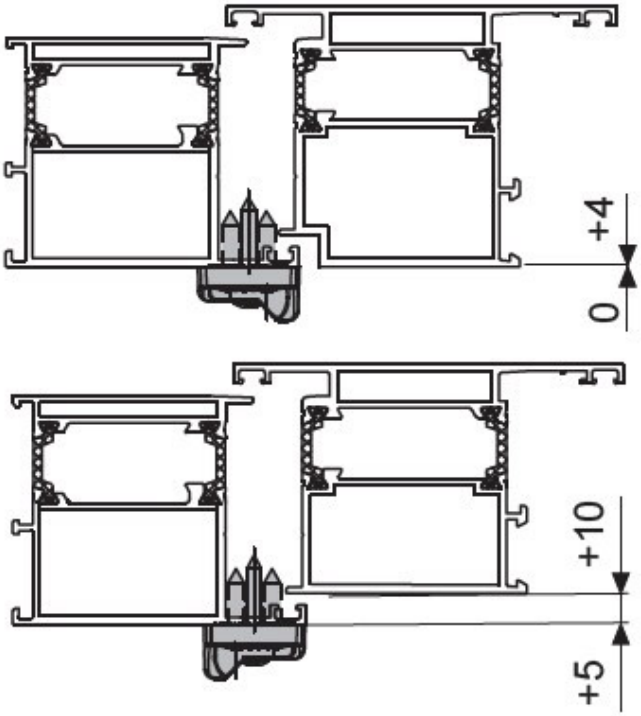
+5
+10
0
+4