GÂCHE 8527A 1 ET 2 VTX

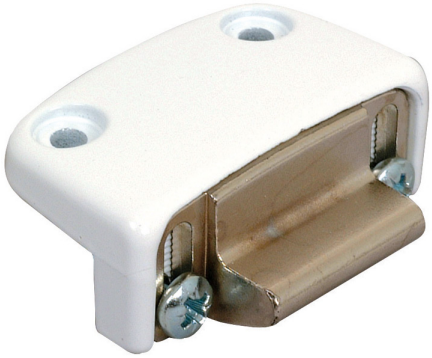

FAPIM

Gâche en zamac pour serrures centrales et pênes haut-bas (à exclusion de l'art. 8401I), utilisable sur portes à deux vantaux, réglable en vertical et applicable sur profils avec recouvrement de 16 à 26mm, sans l'aide de cales supplémentaires.

utilisable sur portes 2 vantaux

Réglable verticalement et applicable sur les profils à recouvrement de 16 à 26mm

Caractéristiques

Références

Référence	Teinte	Aspect
1362725N	Argent G6	Satiné
1362726N	Blanc 9010	Brillant
1362727N	Blanc 9016	Brillant
1362830N	Blanc 9016	Mat
1362879N	Helium NJ	Brillant
1362728N	Noir 9005	Mat

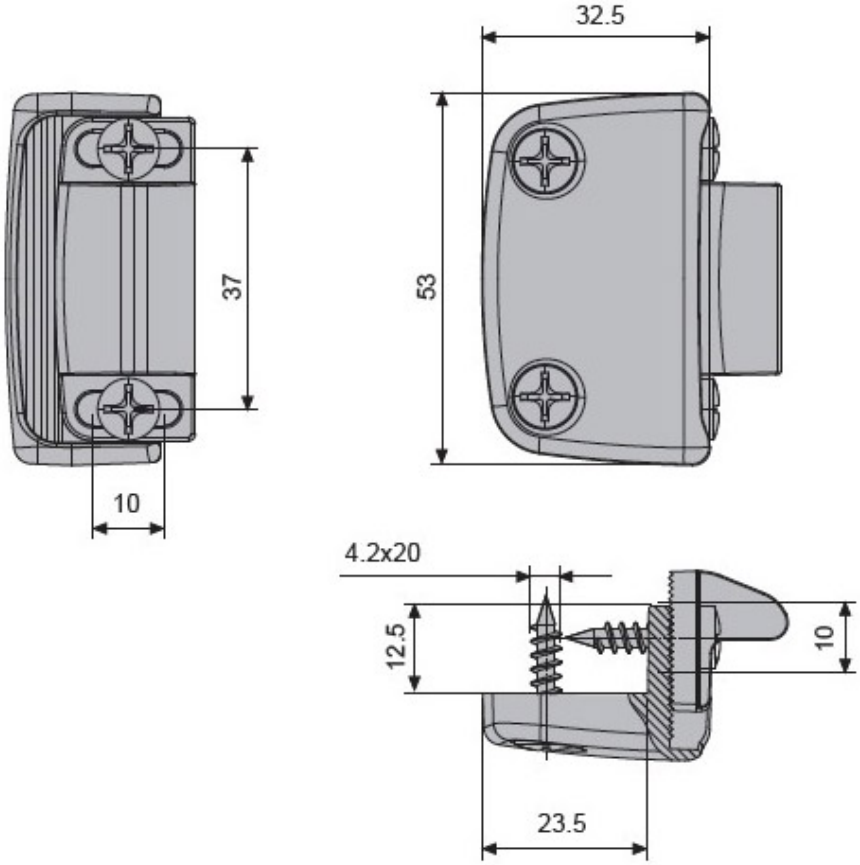
32.5
37
53
10
4.2x20
12.5
10
23.5

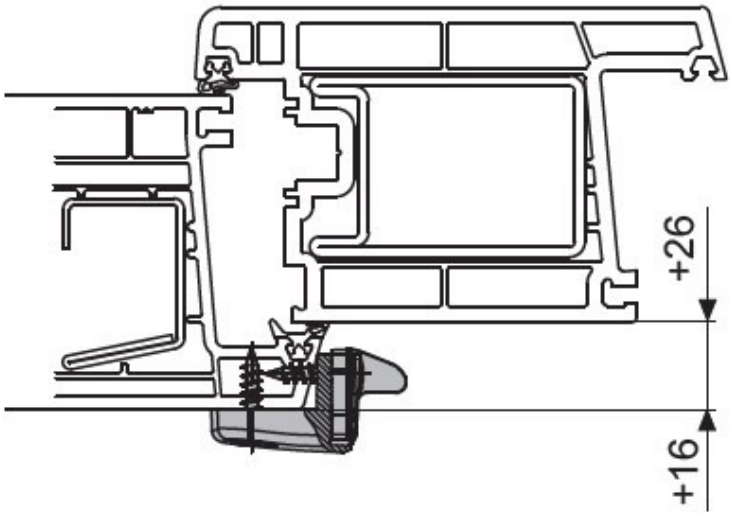
+16
+26