GÂCHE 8505A 1 VTL

FAPIM

Gâche en zamac pour serrures centrales et pênes haut-bas (à exclusion de l'art. 8401I). Elle peut être réglée en horizontal et appliquée sur profils coplanaires et sur ceux à recouvrement jusqu'à 10mm, sans l'aide de cales supplémentaires

Caractéristiques

Références

Référence	Teinte	Aspect
1362713N	Argent G6	Satiné
1362714N	Blanc 9010	Brillant
1362715N	Blanc 9016	Brillant
1362791N	Blanc 9016	Mat
1362792N	Gris 9006	Mat
1362934N	Helium NJ	Brillant
1362716N	Noir 9005	Mat

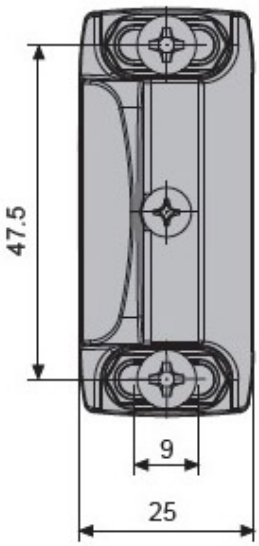
47.5
9
25

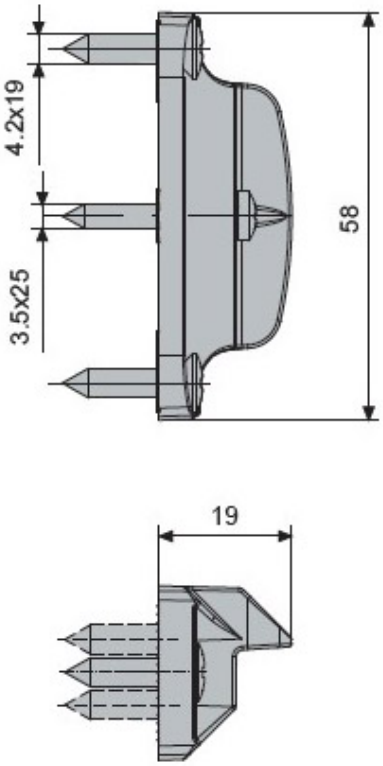
4.2x19
3.5x25
58
19

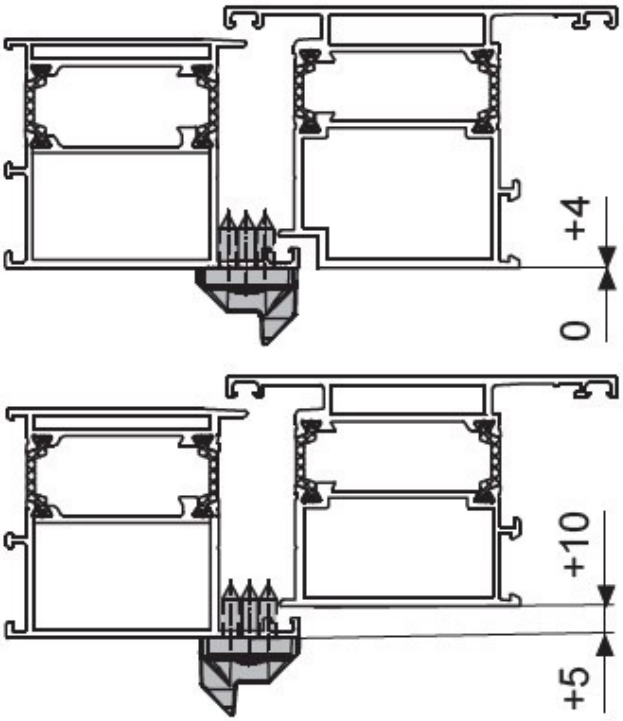
+5
+10
0
+4