GÂCHE 8503A 1 VTL

FAPIM

Gâche en zamac pour serrures centrales et pênes haut-bas (à exclusion de l'art. 8401I),
Réglable en vertical et applicable sur les profils avec recouvrement de 14 à 24mm, sans l'aide de cales supplémentaires

Réglable verticalement et applicable sur les profils à recouvrement de 14 à 24mm

Caractéristiques

Références

Référence	Teinte	Aspect
1362705N	Argent G6	Satiné
1362706N	Blanc 9010	Brillant
1362707N	Blanc 9016	Brillant
1362826N	Blanc 9016	Mat
1362940N	Helium NJ	Brillant
1362708N	Noir 9005	Mat

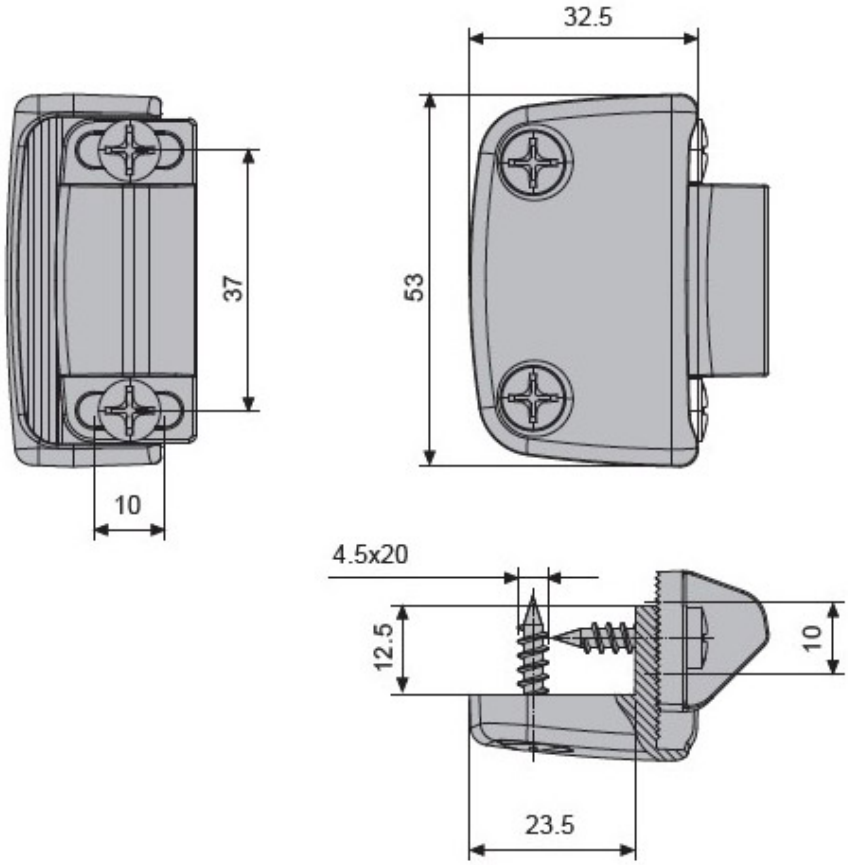
32.5
37
53
10
4.5x20
12.5
10
23.5

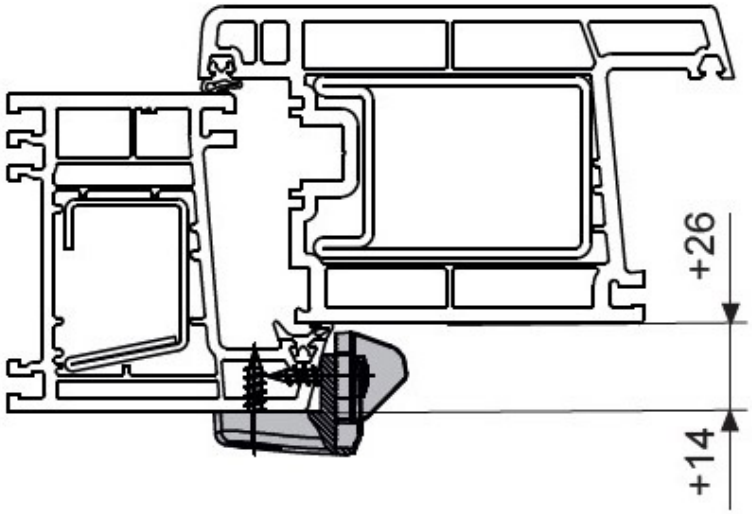
+14
+26