GÂCHE 8500A 1VTL

FAPIM

Gâche en zamak pour serrures centrales, pênes verticaux et latéraux

Réglable verticalement et horizontalement. Applicable sur profils affleurants et à recouvrement jusqu'à 11mm

Caractéristiques

Références

Référence	Teinte	Aspect
1362701N	Argent G6	Satiné
1362702N	Blanc 9010	Brillant
1362825N	Blanc 9016	Mat
1362703N	Blanc 9016	Brillant
1362933N	Helium NJ	Brillant
1362704N	Noir 9005	Mat

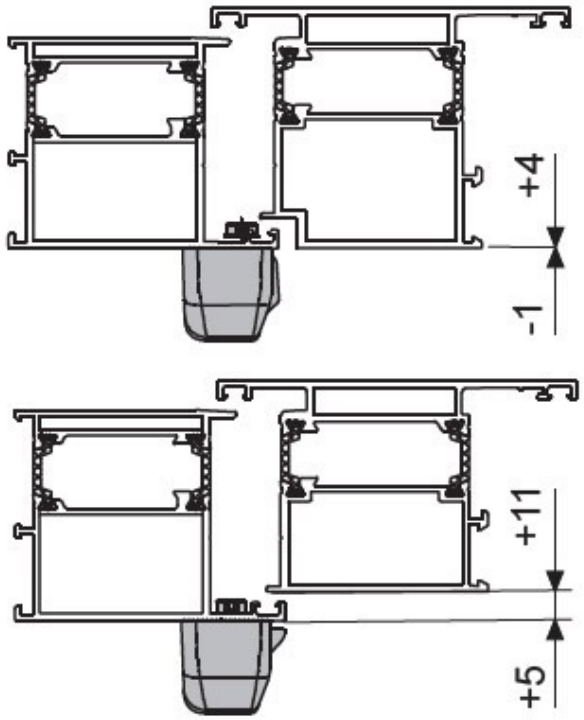
-1
+4
+5
+11

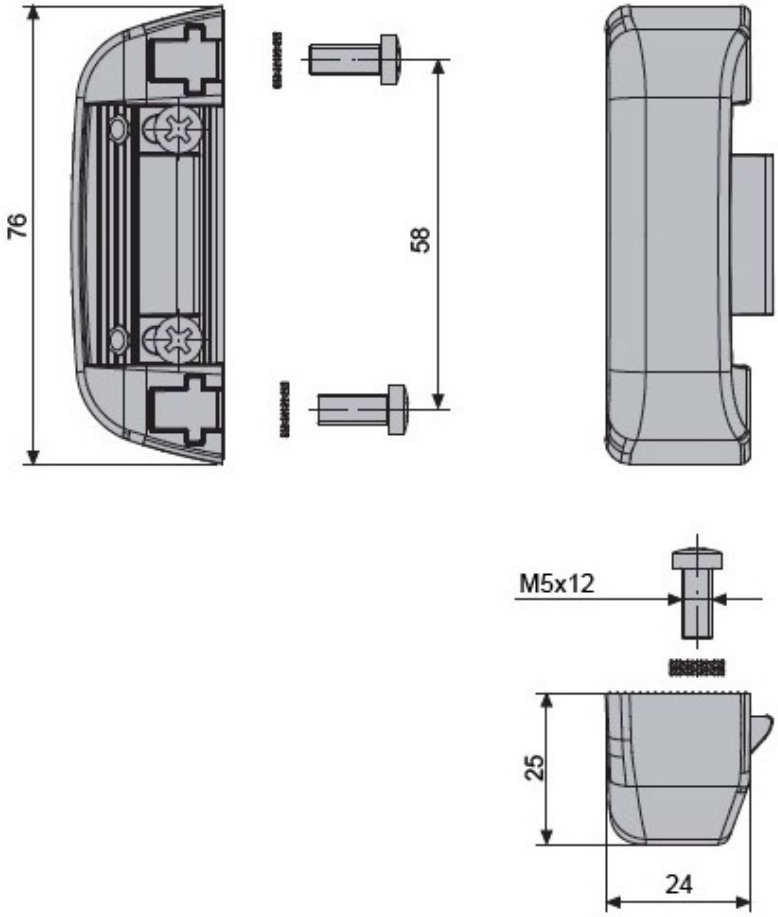
76
58
M5x12
25
24