GABARIT DORMANT TITAN BOIS

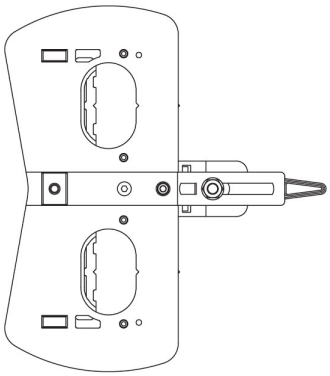

SIEGENIA

pour fraisage de 30mm double cuvette et percage de 3mm des vis des paliers d'angle et paliers compas

Pour le gabarit 4/15, prévoir un dispositif de serrage

Caractéristiques

Materiau	Bois
Profil	Dormant

Références

Référence	Siegenia	Type
2134120N	TMFS0010	4/15
2134149N	TAFS8010	12/18
2134150N	TAFS8020	12/20

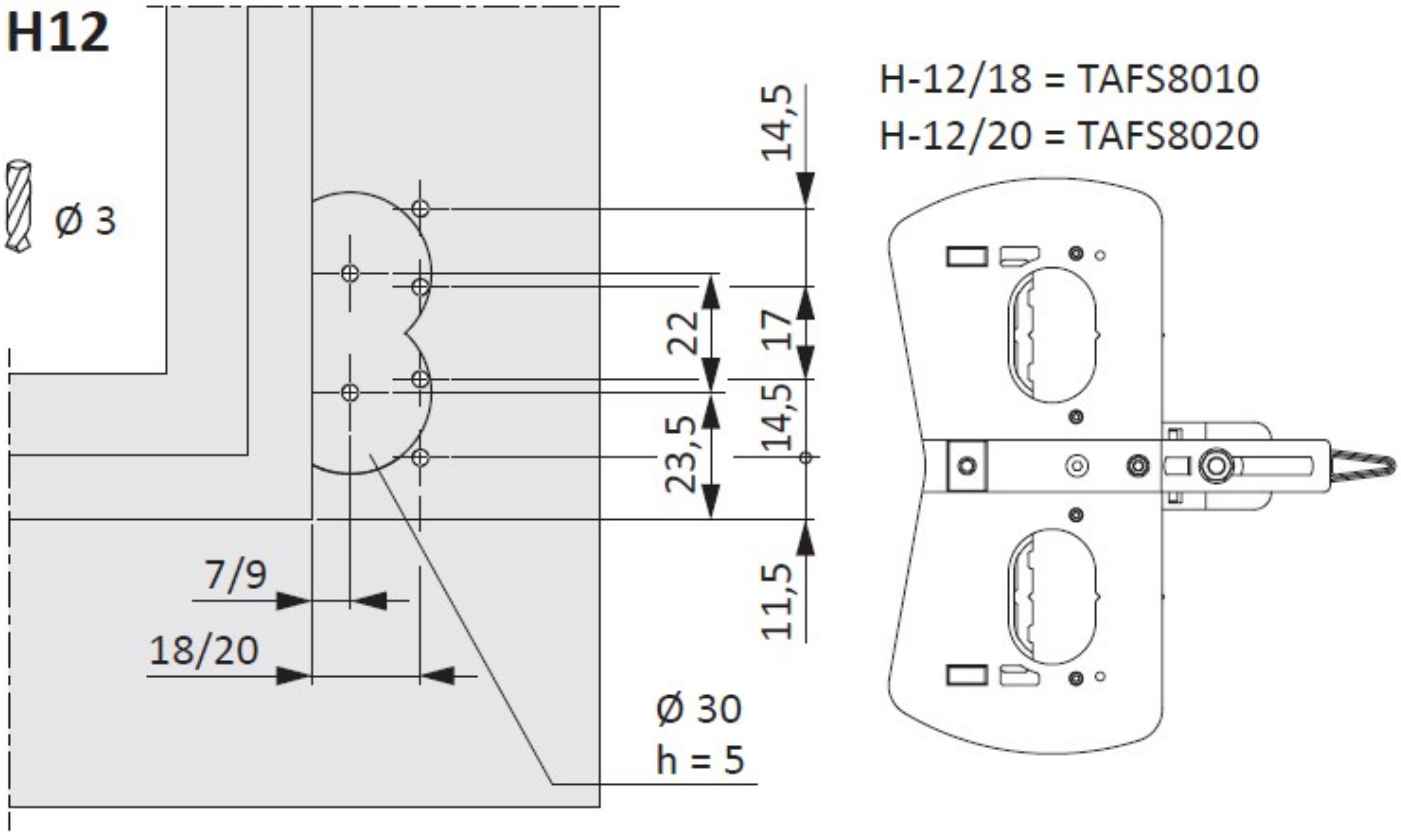
H12
Ø 3
14,5
22
17
14,5
23,5
11,5
7/9
18/20
Ø 30
h = 5
H-12/18 = TAFS8010
H-12/20 = TAFS8020

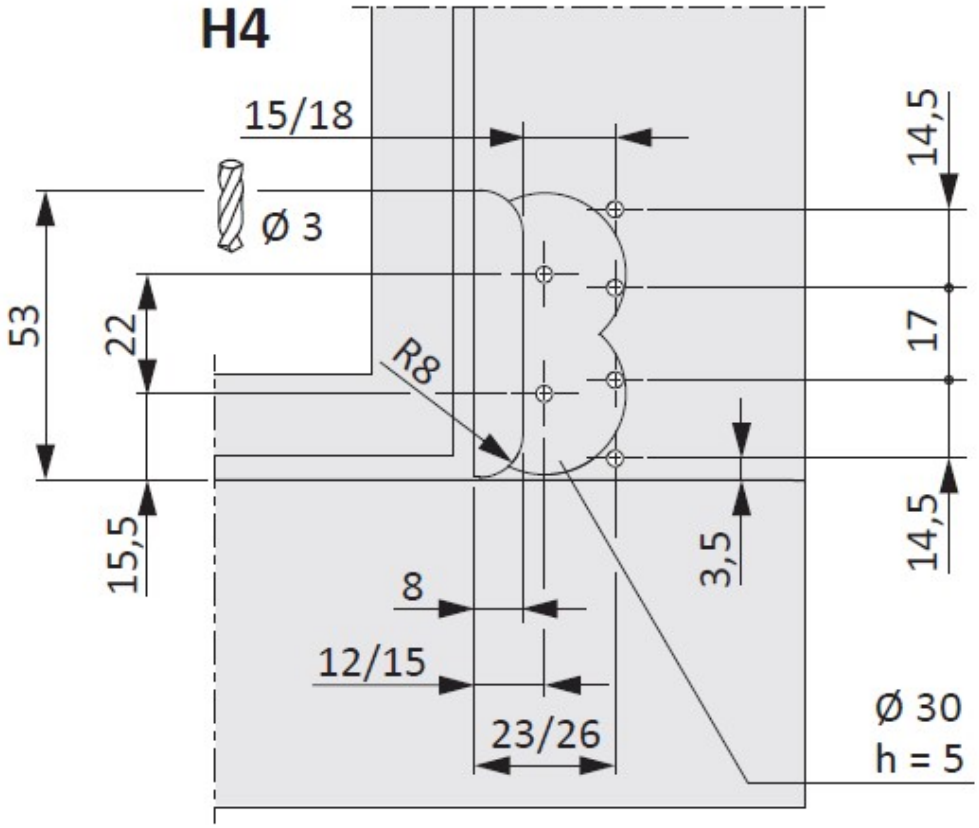
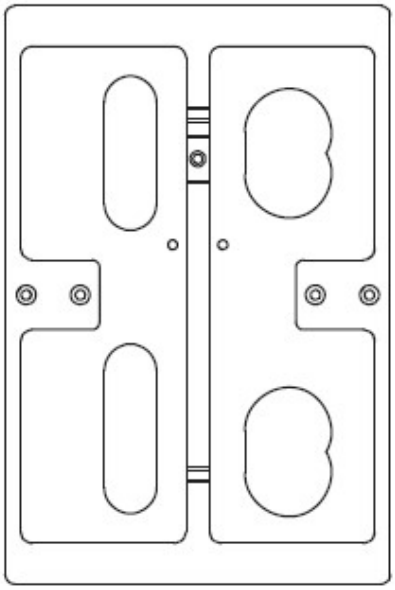
H-4/15 = TMFS0010
H-4/18 = TMFS0020