FLEXIBLE PASSE CÂBLE

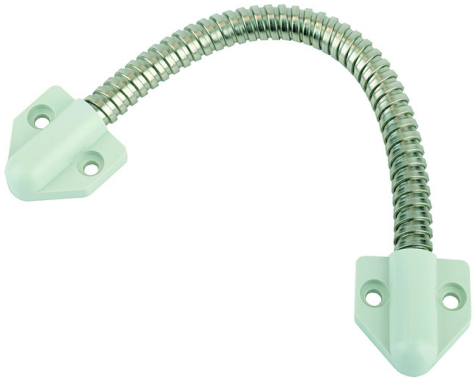

EFF

Pour transmettre le courant directement entre le châssis et le vantail de la porte.
Flexible métallique inoxydable.
Capuchons de fixation pour montage sur le châssis et le vantail de la porte.

Version : Pour le montage ouvert
Matériel : Laiton nickelé
Longueur : 30 cm
Diamètre intérieur : 7 mm

Caractéristiques

Références

Référence	Longueur
1501006N	180 mm
1501008N	300 mm

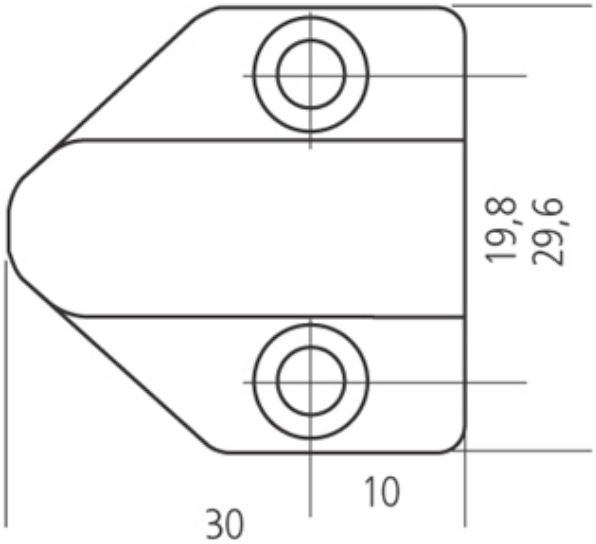
19,8
29,6
10
30