FICHE MENUISERIE BOIS 14MM

OTLAV

Fiche pour menuiserie bois
Diamètre 14 mm
Hauteur 48 mm

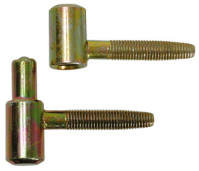

Caractéristiques

Finition	Bichromaté
Modele	Femelle
Tige	40

Références

Référence
2128120N

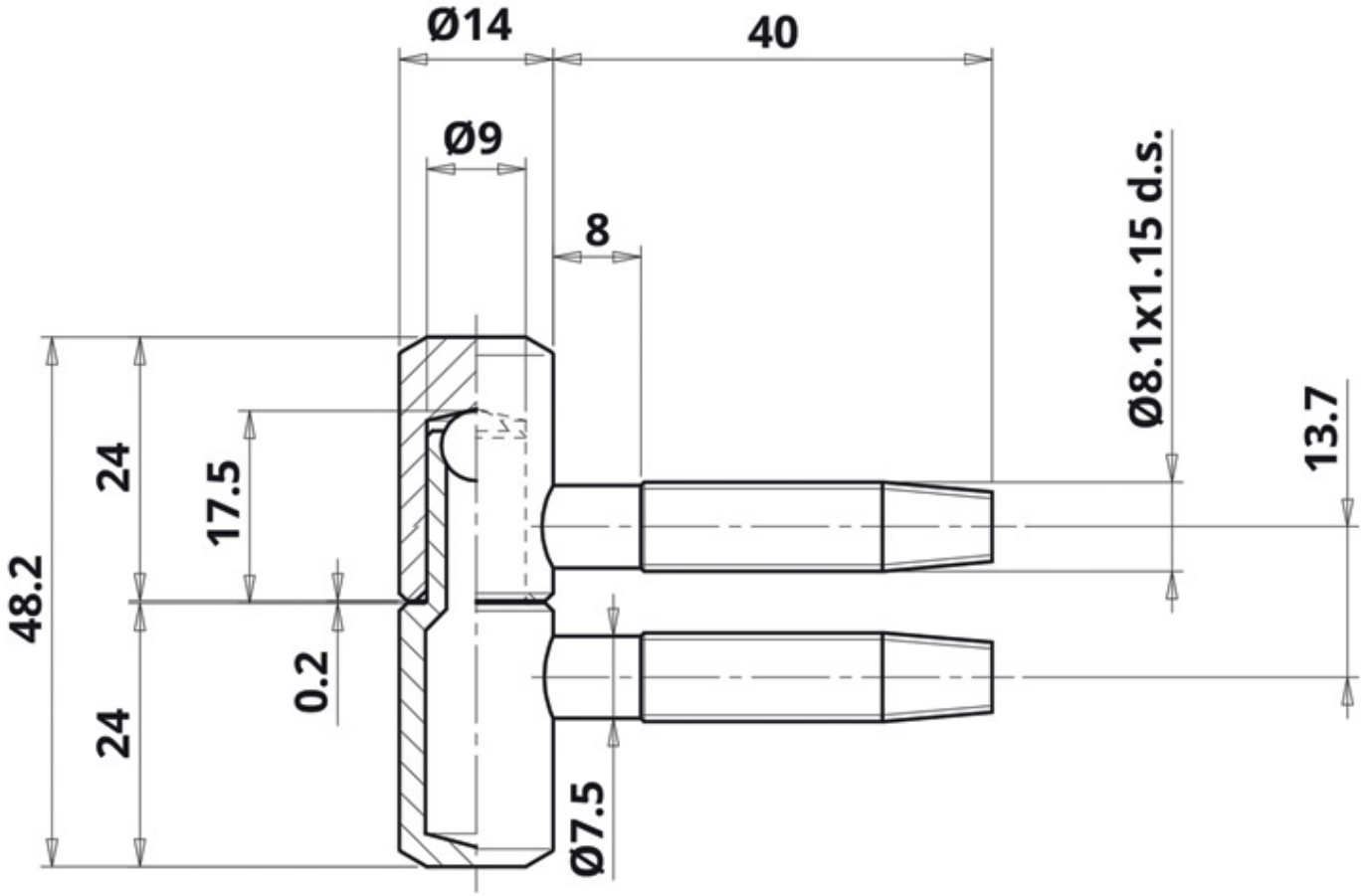
Ø14
40
Ø9
8
Ø8.1x1.15 d.s.
13.7
48.2
24
17.5
0.2
24
Ø7.5