FICHE D'ANGLE À BROCHER 12 MM TITAN

SIEGENIA

Réglable en hauteur +/- 2 mm

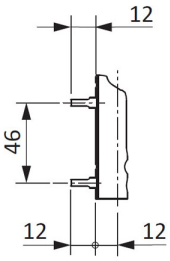

Caractéristiques

Poids	100 kg
Siegenia	TBEB6180
Teinte	Zingué

Références

Référence
2109000T

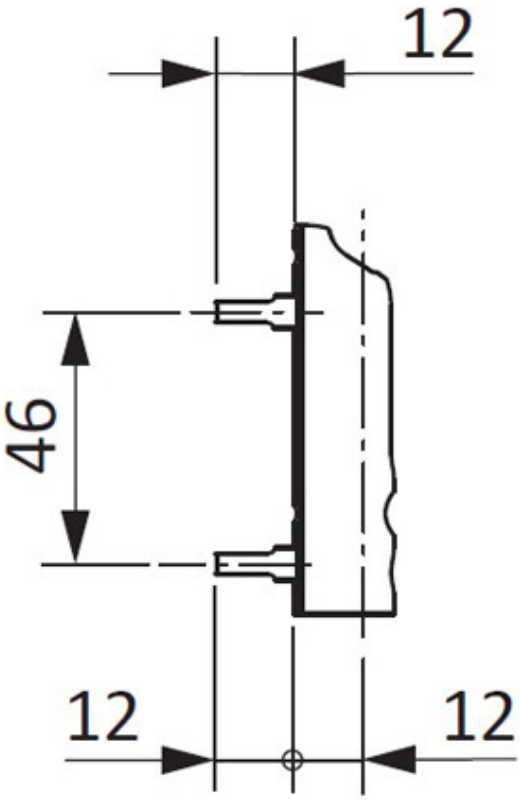
12
46
12
12

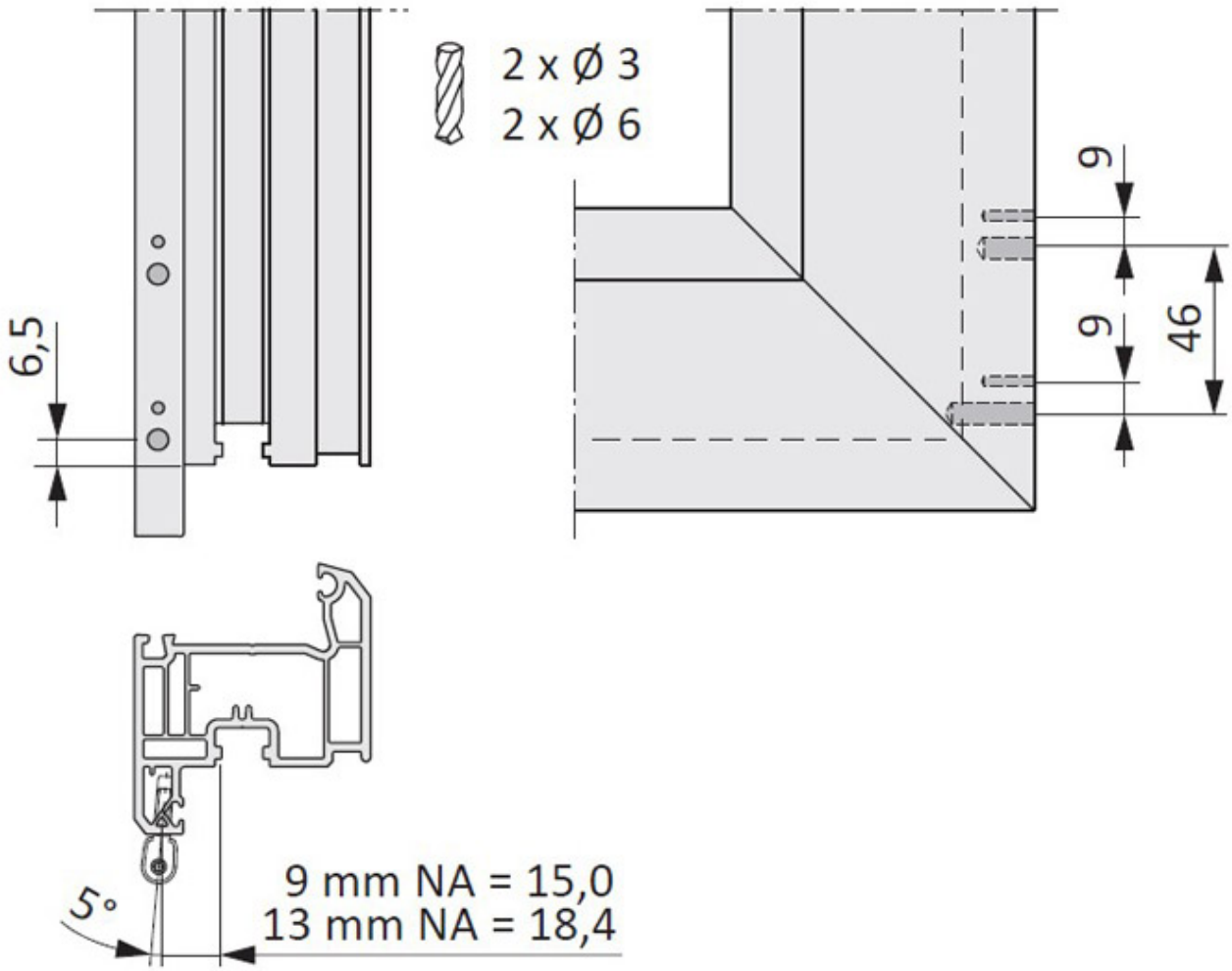
6,5
2 x Ø 3
2 x Ø 6
9
9
46
5°
9 mm NA = 15,0
13 mm NA = 18,4