FICHE COMPAS TITAN

SIEGENIA

Pour profilés PVC et ALU

Caractéristiques

Poids maxi	130 kg

Références

Référence	Siegenia	Teinte	Type
2109587N	TBWB6050-100	Zingué	12/20-13
2109588N	TBWB6020-100	Zingué	12/20-9
2109589N	TBWB6050-104	Blanc 9016	12/20-13
2109590N	TBWB6020-104	Blanc 9016	12/20-9
2109733N	TBWB6100-100	Zingué	12/20-14
2109766N	TBWB6070-100	Zingué	12/21-13
2109801N	TBWB6000-100	Zingué	12/18-9
2109880N	TBWB6070-104	Blanc 9016	12/21-13
2109881N	TBWB6010-100	Zingué	12/18-13

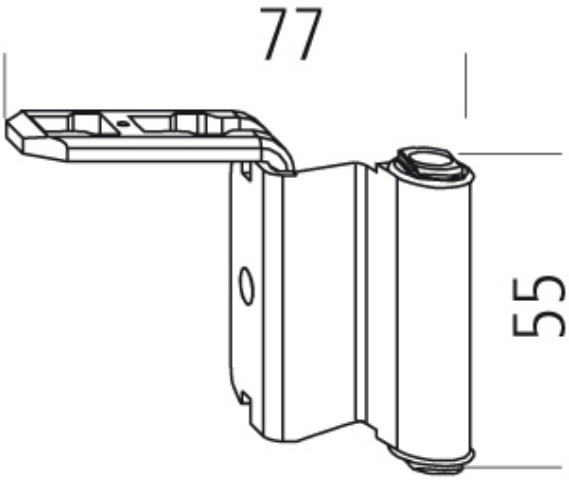
77
55