FERRURE FAÇADE DE PLACARD

SAFERA

Profil en aluminium pour panneau de 19 mm
Rail longueur 3000 mm
Profil poignée et U longueur 2550 mm
2 roulettes par sachet
Livré au mètre linéaire

Caractéristiques

Références

Référence	Modele	Teinte
4307131N	Profil poignée	Blanc
4307133N	Profil U	Blanc
4307132N	Rail bas	Blanc
4307130N	Rail haut	Blanc
4307138N	Sachet roulettes	-

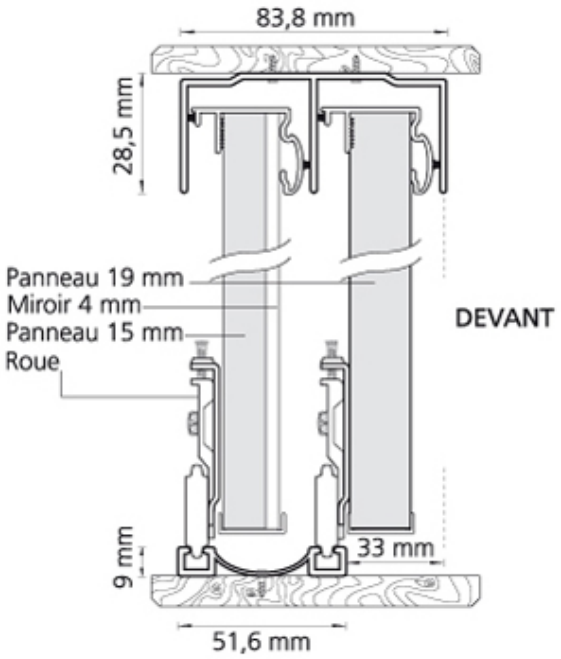
83,8 mm
28,5 mm
Panneau 19 mm
Miroir 4 mm
Panneau 15 mm
Roue
DEVANT
9 mm
33 mm
51,6 mm