FERMETURE SIMPLE RÉNOVATION

CROISEE DS

Fermeture simple manuelle
Livrée avec 3 crochet

Info RAL : La Finition « Gris Acier » = finition « aspect acier inox F9 »
Peut remplacer Helium.

ASPECT
B3 Mat = 25 à 35% de brillance
B7 Métalisé = 70 à 80% de brillance
B8 Brillant = 80 à 85% de brillance

Texturé = Sablé, Givré ou Fine structure

Caractéristiques

Références

Référence	Teinte	Aspect
2203368N	Blanc 9010	Brillant
2203417N	Blanc 9016	Mat
2203416N	Gris 7016	Mat
2203418N	Gris 9006	Mat
2203419N	Helium	Brillant
2203369N	Noir 9005	Mat

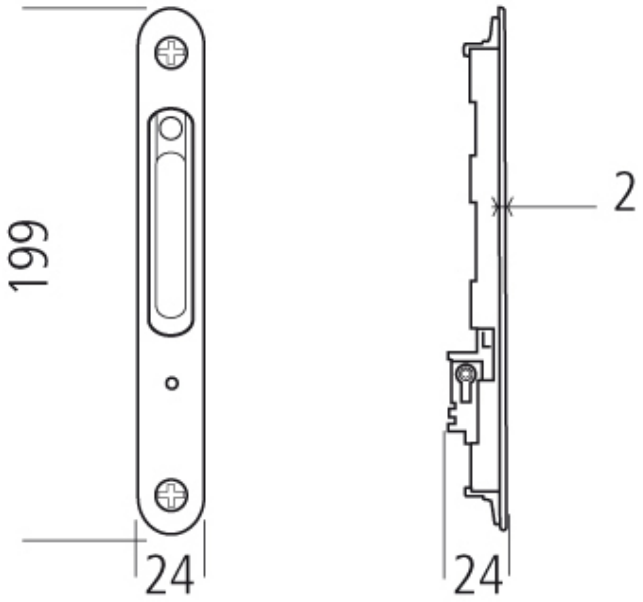
199
24
2
24