# FERMETURE D'URGENCE SEVAD

**CROISEE DS**

Conçue pour répondre à la norme EN 179.
Réempennage automatique des pênes.
Pose indépendamment sur le 1er ou le 2ème vantail, sur tout type de portes : Bois, Alu, PVC.
Livré sans tringle pleine

Info RAL : La Finition « Gris Acier » = finition « aspect acier inox F9 »
Peut remplacer Helium.

ASPECT
B3 Mat = 25 à 35% de brillance
B7 Métalisé = 70 à 80% de brillance
B8 Brillant = 80 à 85% de brillance

Texturé = Sablé, Givré ou Fine structure

## Caractéristiques

## Références

| Référence | Teinte | Aspect |
|---|---|---|
| **1309183N** | Blanc 9010 | Brillant |
| **1309581N** | Blanc 9016 | Mat |
| **1309593N** | Gris 7016 | Mat |
| **1309180N** | Gris 9006 | Mat |
| **1309594N** | Helium | Brillant |
| **1309186N** | Noir 9005 | Mat |

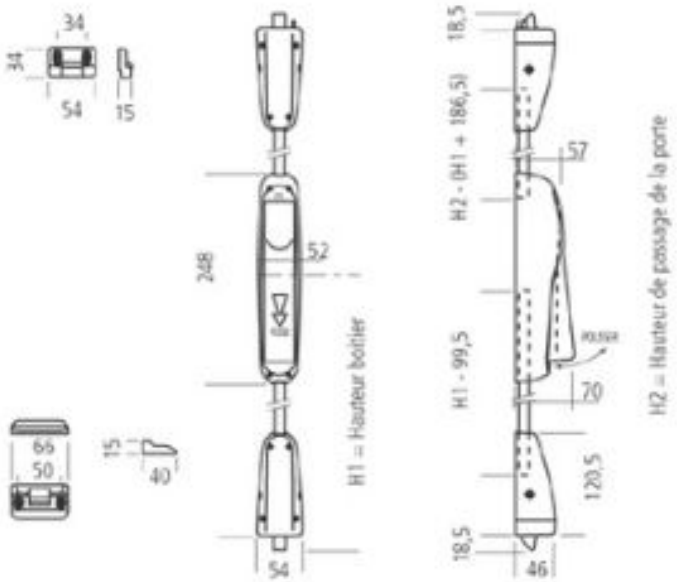
34
34
54
15
66
50
15
40
248
52
H1 = Hauteur boîtier
54
18,5
H2 - (H1 + 186,5)
57
H1 - 99,5
POUSSER
70
120,5
18,5
46
H2 = Hauteur de passage de la porte