FERME PORTE TS3000 VBC

GEZE

Ferme porte à crémaillère élliptique
Force 1 à 4
Freinage à l'ouverture
A-coup final et vitesse de fermeture réglable par vis frontale
Force de fermeture réglable (couple 9 à 18 Nm)
Réversible
Pour porte largeur maxi 1100 mm
Coupe feu et pare flamme 1h. Norme EN 1154
Utilisation porte intérieure et extérieure

Caractéristiques

Références

Référence	Teinte
1409597N	Argent
1409598N	Blanc 9010
1409599N	Blanc 9016
1409596N	Noir 9005

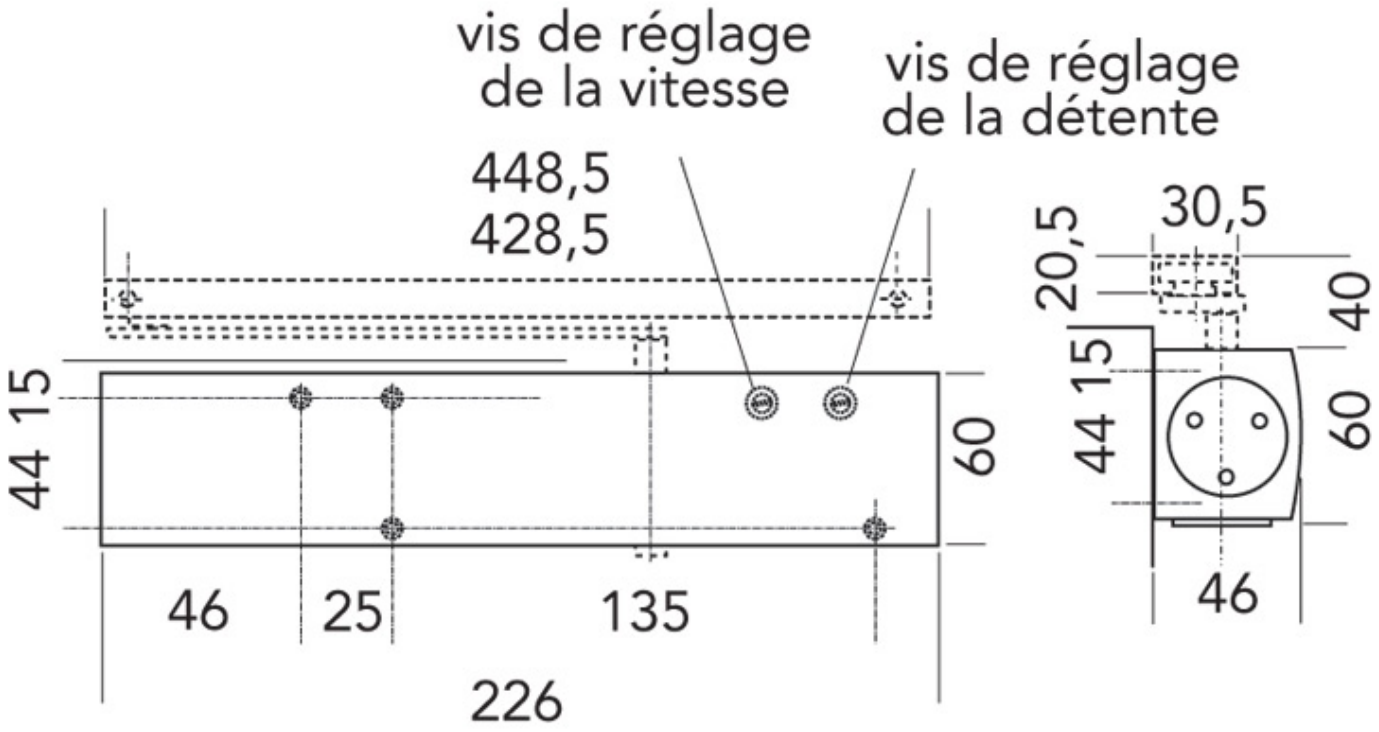
vis de réglage
de la vitesse
vis de réglage
de la détente
448,5
428,5
30,5
20,5
40
15
44
60
46
25
135
226
15
44
60
46