FERME PORTE TS WOOD

GEZE

Ferme porte à crémaillère elliptique: force à la fermeture.
Corps moulé.
Pour portes intérieures, pour portes simples actions, pour portes fermant à droite ou à gauche.
Force 3 en fixe.
Largeur vantail maximum: 950 mm.
Poids de vantail maximum :

- 100 kg pour un angle d'ouverture jusqu'à 120°
- 75 kg pour un angle d'ouverture jusqu'à 180°

Livré avec bras

Caractéristiques

Références

Référence	Teinte
1409215N	Argent
1409426N	Blanc 9010
1409425N	Blanc 9016
1409427N	Noir 9005

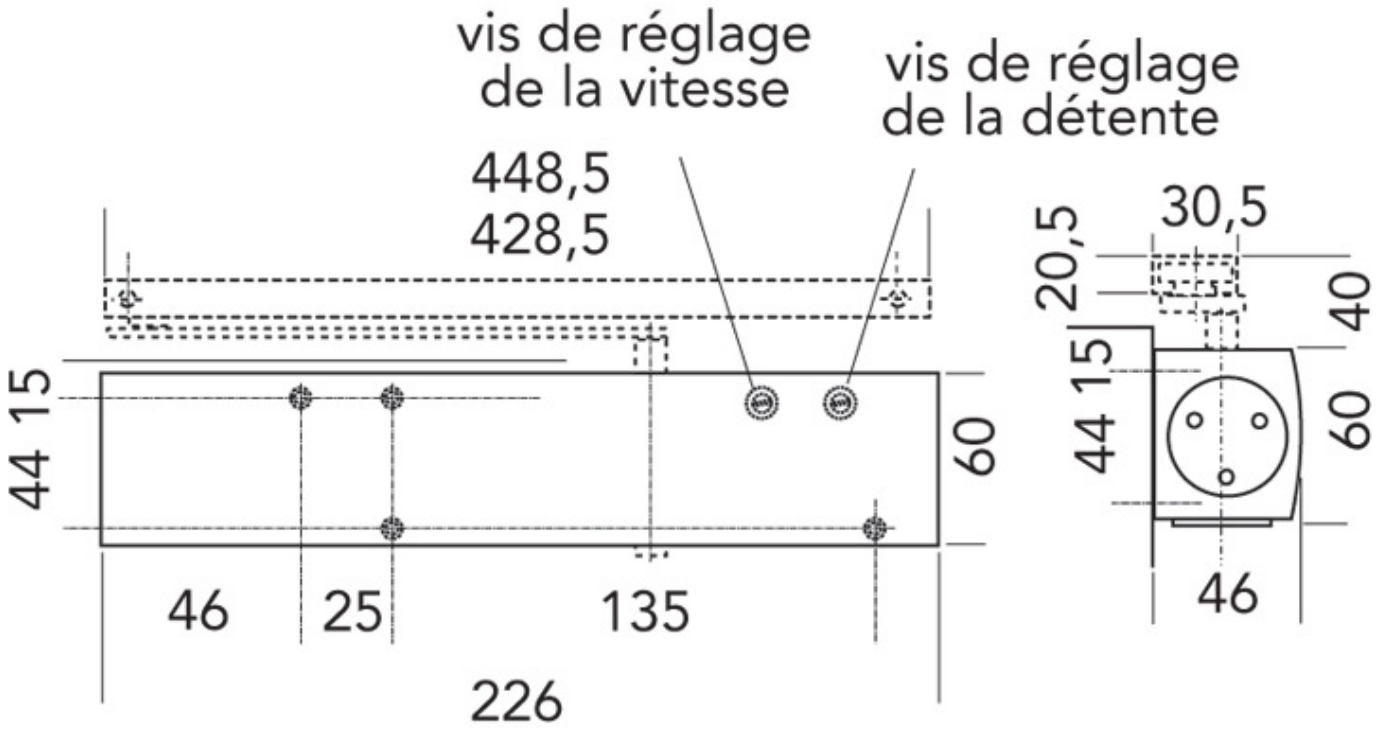
vis de réglage
de la vitesse
vis de réglage
de la détente
448,5
428,5
15
44
60
46
25
135
226
30,5
20,5
40
15
44
60
46