FERME PORTE TS 72

DORMA

Réglage de la force par vis.
Vitesse réglable par vis
Force 2 - 4.
Livré sans bras.

Caractéristiques

Références

Référence	Teinte
1409486N	Argent
1409487N	Blanc 9016
1409494N	Noir 9005

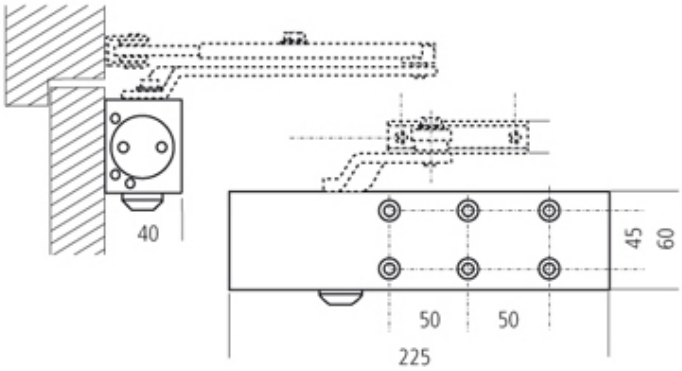
40
45
60
50
50
225