FERME PORTE TS 61

ECO-SCHULTE

Ferme-porte TS61, force réglable de 3 à 6
Testé et certifié selon EN 1154
Largeur max. du vantail 1400 mm
Montage réversible droite/gauche
Livré complet (corps, bras à coulisse et plaque de montage)

Réglages :

- Vitesse de fermeture de 180° à 0°
- A-coup de 10° à 0°
- Freinage à l'ouverture à partir de 70°
- Temporisation à la fermeture intégrée et réglable

Montage standard B : corps sur vantail côté paumelles et montage sur dormant côté opposé aux paumelles.
Montage inversé G : corps sur vantail côté opposé aux paumelles et montage sur dormant côté paumelles.

Caractéristiques

Références

Référence	Modele	Teinte
1409609N	B	Gris 9006
1409610N	B	Blanc 9016
1409611N	B	Noir 9005
1409617N	G	Gris 9006
1409618N	G	Blanc 9016
1409619N	G	Noir 9005

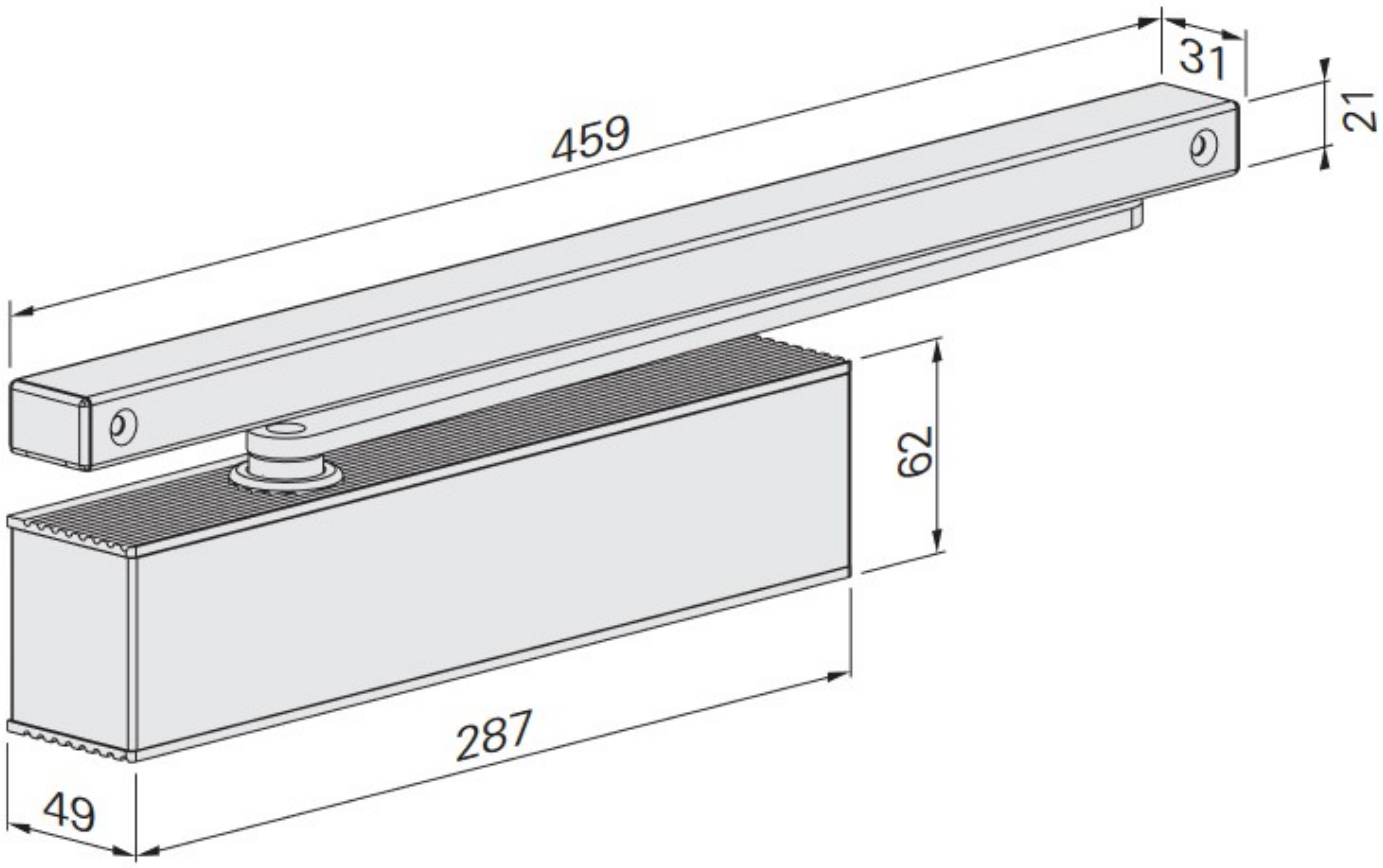
459
31
21
62
287
49