FERME PORTE TS 51

ECO-SCHULTE

Ferme porte force réglable de 1 à 4
Largeur de porte maxi 1100mm
A-coup final réglable par vis
Vitesse de fermeture réglable par vis
Freinage à l'ouverture réglable par vis
Livré avec bras à glissière et plaque de montage
Modéle B : montage coté paumelles
Modéle G : montage coté opposé aux paumelles
EN 1154 A

Caractéristiques

Modele	B
Teinte	Gris 9006

Références

Référence
1409606N

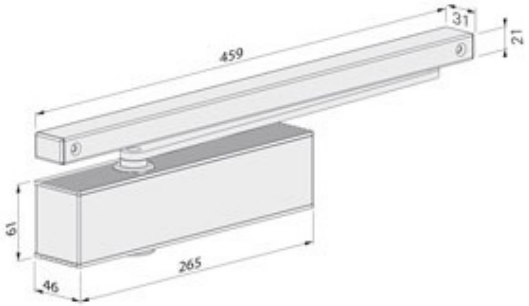
459
31
21
61
265
46