FERME PORTE TS 2000 NV

Livré sans bras

GEZE

Ferme porte à crémaillère symétrique
A-coup final et vitesse de fermeture sont réglables par vis frontales
Force de fermeture réglable 2 à 4
Réversible
Coupe feu et pare flamme 1h. Norme EN 1154
Utilisation porte intérieure et extérieure

livré sans bras

Caractéristiques

Références

Référence	Teinte
1409670N	Argent
1409671N	Blanc 9016
1409669N	Noir 9005

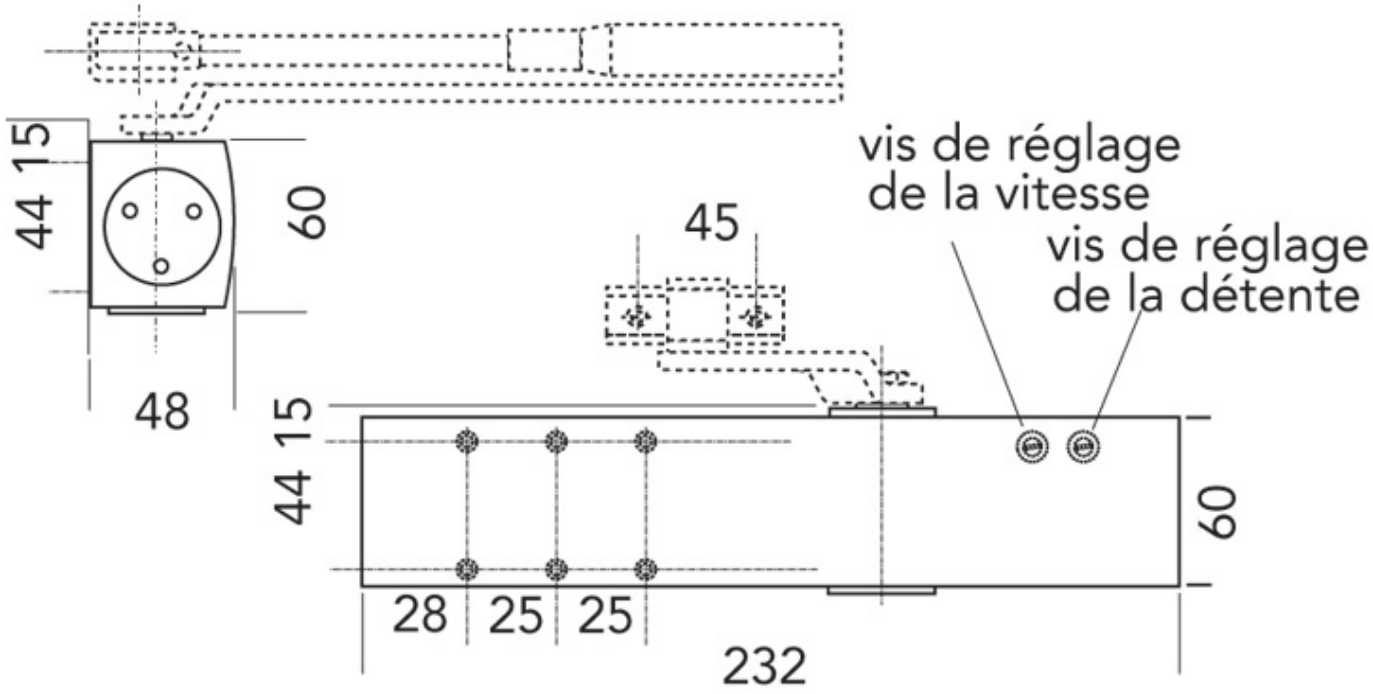
15
44
60
48
45
vis de réglage
de la vitesse
vis de réglage
de la détente
15
44
60
28
25
25
232