FERME-PORTE FP41

FORLOCK

Ferme-porte force variable de 1 à 4 par vis (pour porte jusque 1100 mm)
Pose 4 sens (corps sur porte/linteau x côté paumelles et opposé paumelles)
Capot anti vandalisme
Réglage à-coup final- Vitesse de fermeture - Frein à l'ouverture fixe
Bras long aligné au capot pour plus d'estgétique
Livré complet avec bras
Usinage DIN : reprend les principaux perçages des ferme-porte du marché

- EN1154 pose 4 sens - Côté paumelles et opposé aux paumelles
- Montage DIN Droit et Gauche = Poussant Gauche et Poussant Droit
- Capot 3 côtés, clipable anti vandalisme, réversible
- Capot inox de base sur version argent - Capotage RAL intégral en Blanc 9010 - 9016 et Noir 9005
- Vis de réglage en laiton
- Largeur de porte < 1100 mm
- Plaque de montage en option sur FP - 20 / 31 / 33 / 41 / 50
- Arrêt à 90° et limiteur d'ouverture en option

Livré complet (Corps - Bras - Coulisse) dans le même emballage

Caractéristiques

Références

Référence	Teinte
1409678N	Blanc 9016
1409679N	Gris 9006
1409680N	Noir 9005

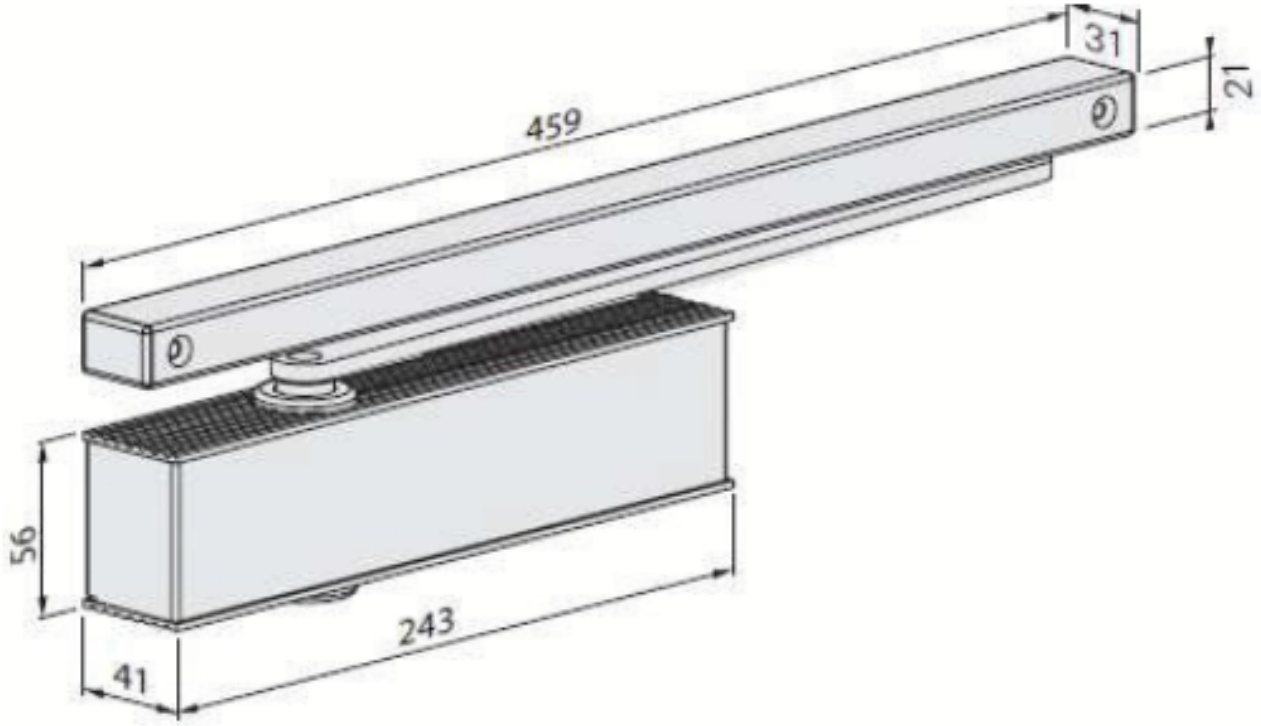
31
21
459
56
243
41