FERME PORTE ENCASTRÉ BOXER

GEZE

Ferme porte encastré force 2 à 4
Largeur de porte maxi 1250 mm
Poids de la porte maxi 100 Kg
Réversible

livré sans bras

Caractéristiques

Références

Référence	Modele	Type	Arret
1409266N	Ferme porte	2 à 4	Sans
1409270N	Ferme porte	3 à 6	Sans
1409268N	Glissière	12,0 mm	Sans
1409632N	Glissière	20,7 mm	Sans
1409633N	Glissière	20,7 mm	Oui

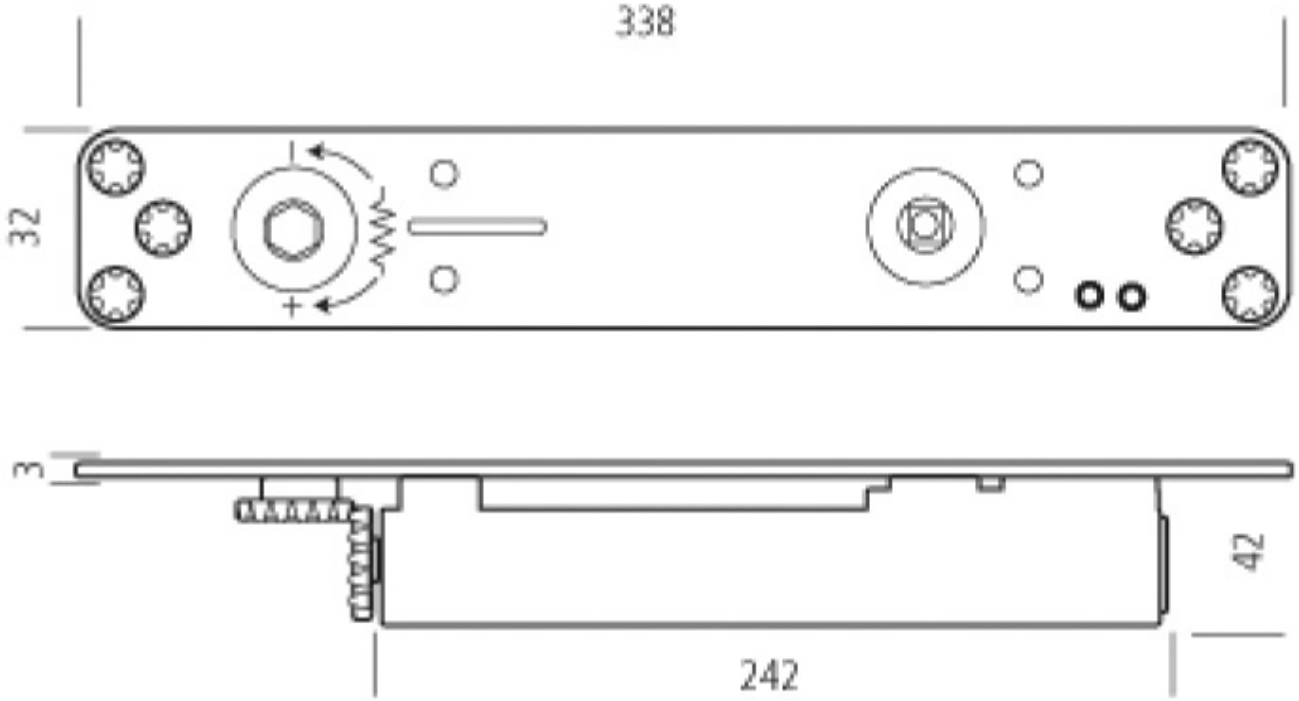
338
32
3
42
242