ETRIER RÉGLABLE ALU

ULTRAFLEX

Pour soufflet

Références

Référence
2509128N

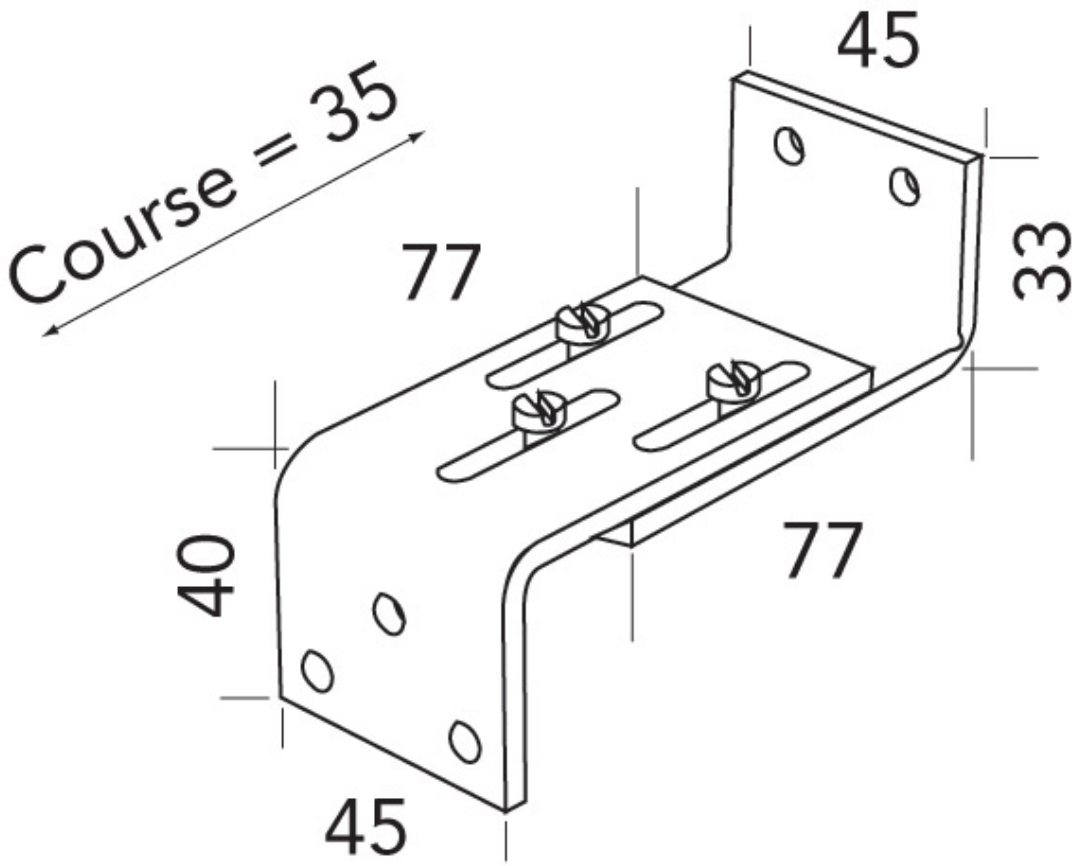
Course = 35
45
77
33
40
77
45