EQUERRE DE BARDAGE GALVA

SCELL IT

Application :

Liaison de l'ossature bois ou métallique et du support

Large gamme :

25 longueurs disponibles jusqu'à 350 mm

Produit testé et approuvé par le CSTB

Livrées en boîtes carton

Longueur : 60 X ...

Caractéristiques

Références

Référence	Référence produit	longueur (mm)
5216499N	EKER100	100
5216500N	EKER120	120
5216501N	EKER130	130
5216502N	EKER140	140
5216503N	EKER150	150
5216504N	EKER160	160
5216505N	EKER170	170
5216506N	EKER180	180
5216507N	EKER190	190
5216508N	EKER200	200
5216509N	EKER210	210
5216510N	EKER220	220
5216511N	EKER240	240
5216512N	EKER250	250
5216513N	EKER280	280
5216514N	EKER300	300
5216515N	EKER310	310
5216516N	EKER320	320
5216517N	EKER330	330
5216518N	EKER340	340
5216519N	EKER350	350
5216495N	EKER040	40
5216496N	EKER050	50
5216497N	EKER060	60
5216498N	EKER080	80

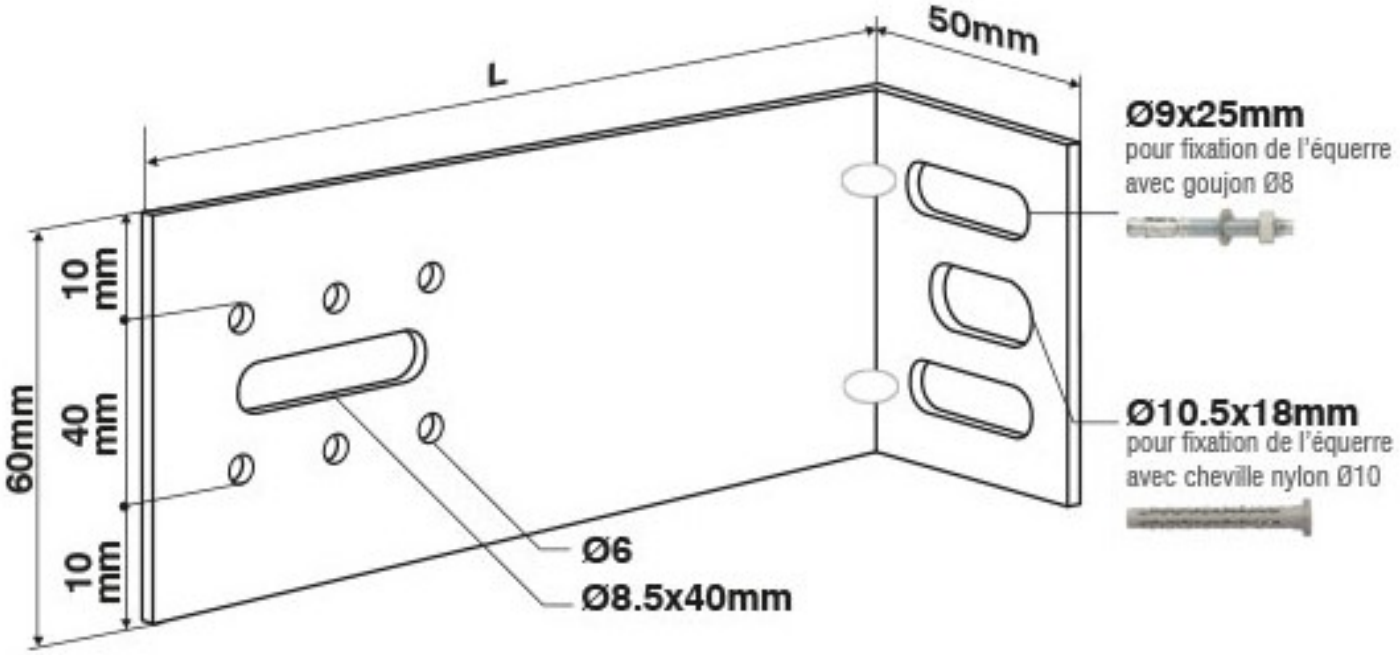
L
50mm
Ø9x25mm
pour fixation de l'équerre
avec goujon Ø8
Ø10.5x18mm
pour fixation de l'équerre
avec cheville nylon Ø10
60mm
10 mm
40 mm
10 mm
Ø6
Ø8.5x40mm