ENTRÉE DE CYLINDRE À VISSER

CROISEE DS

Rosace à visser.
Embase Zamak et capot en aluminium.
Epaisseur 9mm.
Anti-vol.
Avec cache-vis en matériau de synthèse thermolaqué.
Vis de fixation non fournies.

Design moderne.
Sans vis de fixation apparente.

Système inviolable.

Caractéristiques

Modele	Rectangle

Références

Référence	Teinte	Aspect
1221570N	Gris 9006	Mat
1221571N	Noir 9005	Mat
1221572N	Blanc 9010	Brillant
1221573N	Blanc 9016	Brillant
1221574N	Blanc 9016	Mat
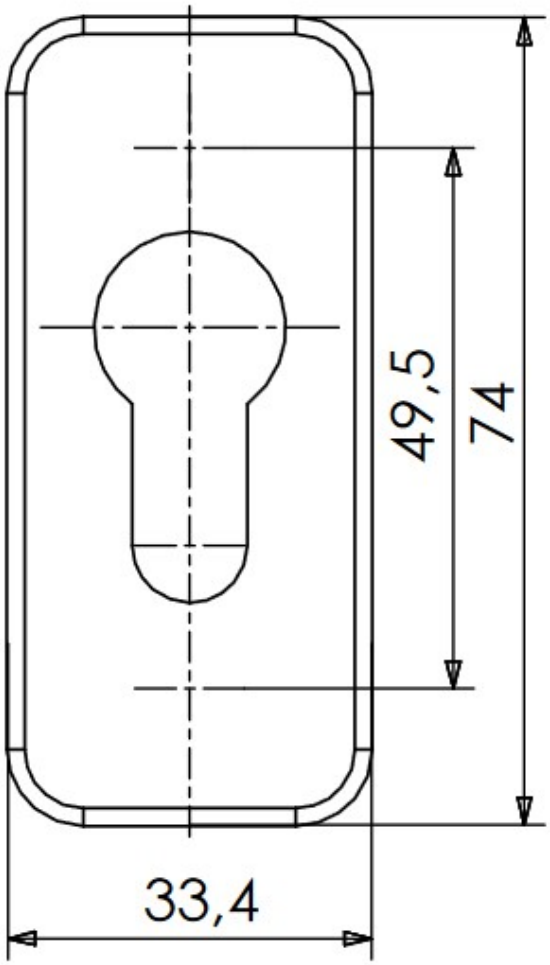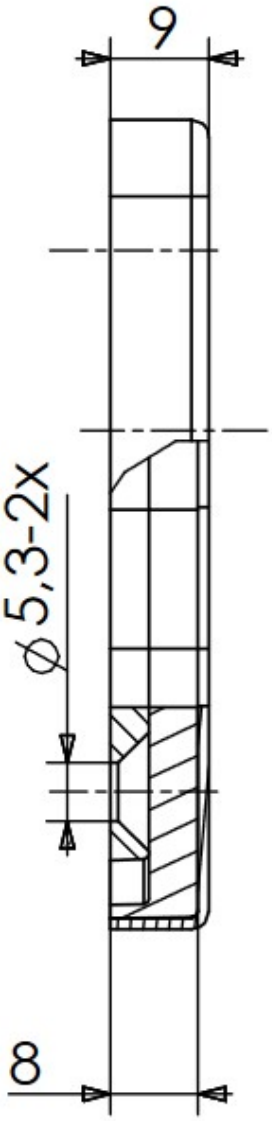
capot alu