ENTRÉE D'AIR ISOLA 2

ANJOS

Entrée d'air autoréglable acoustique
- En polystyrène choc
- Moustiquaire intégrée
- L'isolement acoustique (Dn,e,w) indiqué est obtenu avec un capuchon extérieur CE2A (non inclus)

Longueur 422 x H 45 x Ep 45 mm

Pose intérieure sur entaille (mortaise) de 354 x 12 mm

Caractéristiques

Références

Référence	Isolement	Teinte	m3 h
3106050N	37 db (A)	Sipo	45
3106064N	37 db (A)	Blanc	45
3106070N	37 db (A)	Noir 9011	45
3106209N	37 db (A)	Gris 7016	45
3106048N	39 db (A)	Blanc	22
3106054N	39 db (A)	Noir 9011	22
3106056N	39 db (A)	Blanc	30
3106058N	39 db (A)	Sipo	30
3106060N	39 db (A)	Noir 9011	30
3106062N	39 db (A)	Ivoire	30
3106163N	39 db (A)	Brun 8003	22
3106164N	39 db (A)	Brun 8003	30
3106207N	39 db (A)	Gris 7016	22
3106208N	39 db (A)	Gris 7016	30

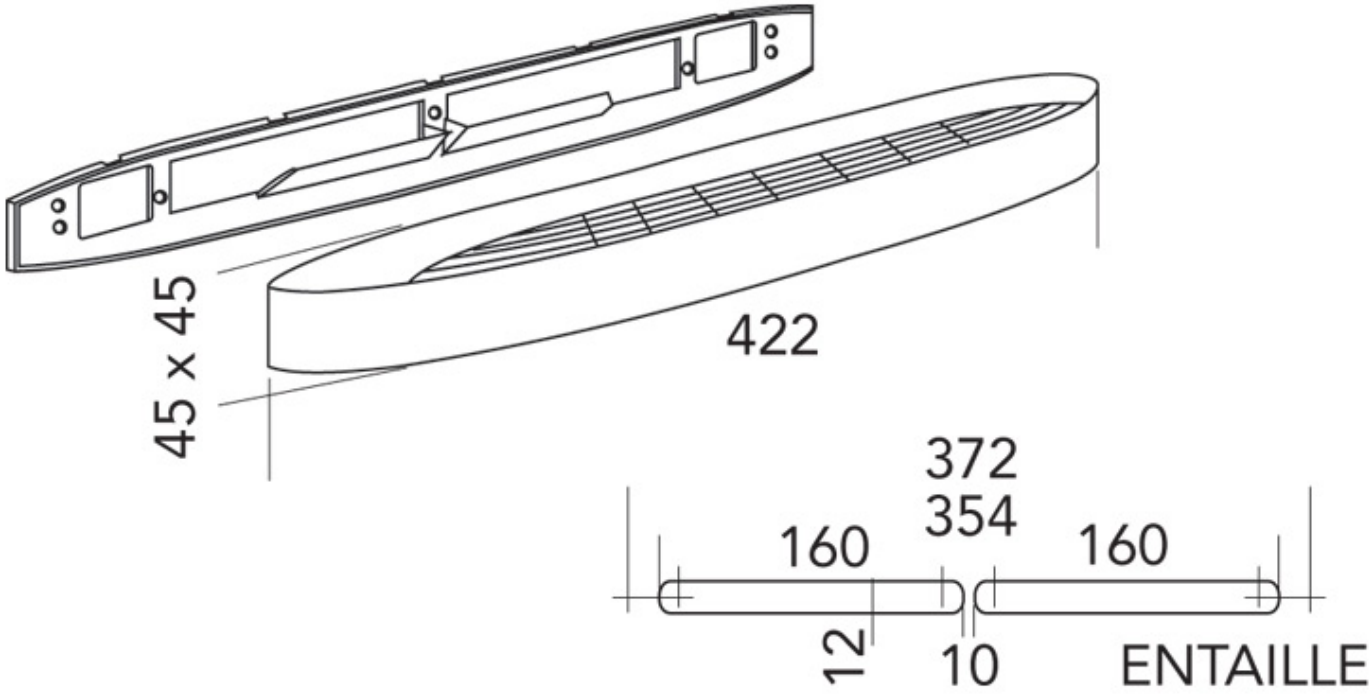
45 x 45
422
372
354
160
160
12
10
ENTAILLE