ENTRÉE D'AIR ESEA

ANJOS

Entrée d'air autoréglable acoustique

Pose intérieur sur entaille de
250 x 12 mm pour les modèles de 15, 22 et 30 m3/h
354 x 12 mm pour le modèle de 45 m3/h

Le débit de l'entrée d'air est augmenté en cassant les clips sécables (15/22/30 m3/h)

Dn,e,w(Ctr) 37 dB pour 15 et 22 et 30m3/h
Dn,e,w(Ctr) 36 dB pour 45m3/h

Caractéristiques

Références

Référence	Teinte	m3 h
3106102N	Blanc	15
3106118N	Blanc	30
3106120N	Noir 9011	30
3106124N	Gris 7035	30
3106126N	Blanc	45
3106128N	Noir 9011	45

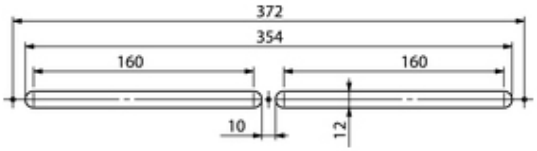
372
354
160
160
10
12

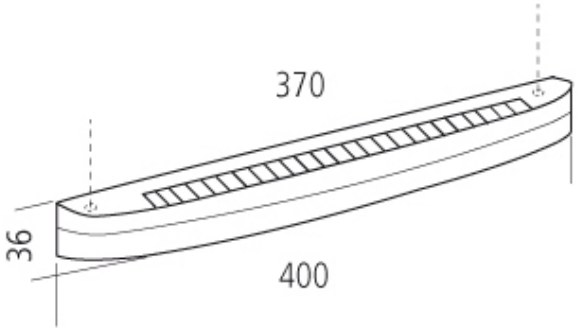
370
36
400