ENTRÉE BOITE AUX LETTRES

VINKOLS

Pour portes en Alu, PVC, ou en Bois
Pour panneau épaisseur de 44 à 75 mm
Pour les panneaux moins épais, utilisez une réhausse

Caractéristiques

Références

Référence	Dimension	Modele	Teinte
1610127N	310 x 80	Boîte aux lettres	Blanc 9016
1610155N	310 x 80	Boîte aux lettres	Noir 9005
1610004N	310 x 80	Boîte aux lettres	Argent
1610006N	310 x 80	Boîte aux lettres	Bronze foncé
1610137N	310 x 80	Boîte aux lettres	Inox (aspect)
1610016N	310 x 80	Réhausse 17-48	Blanc
1610129N	310 x 80	Réhausse 17-48	Noir
1610132N	310 x 80	Réhausse 30-61	Blanc
1610133N	310 x 80	Réhausse 30-61	Noir
1610008N	400 x 80	Boîte aux lettres	Argent
1610010N	400 x 80	Boîte aux lettres	Bronze foncé
1610128N	400 x 80	Boîte aux lettres	Blanc 9016
1610130N	400 x 80	Réhausse 17-48	Blanc
1610131N	400 x 80	Réhausse 17-48	Noir
1610134N	400 x 80	Réhausse 30-61	Blanc
1610135N	400 x 80	Réhausse 30-61	Noir

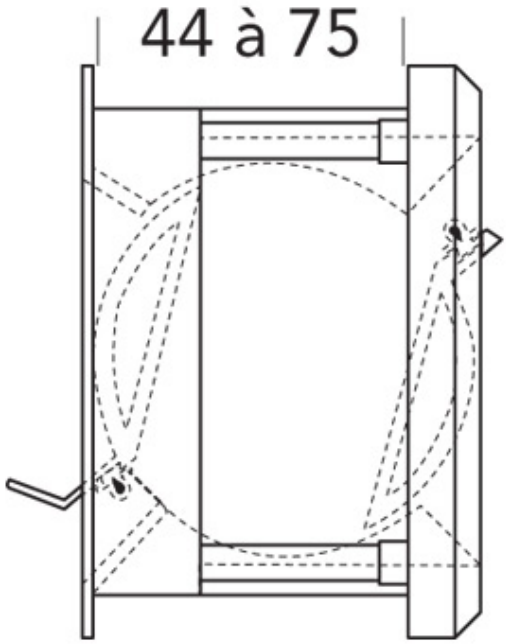
44 à 75

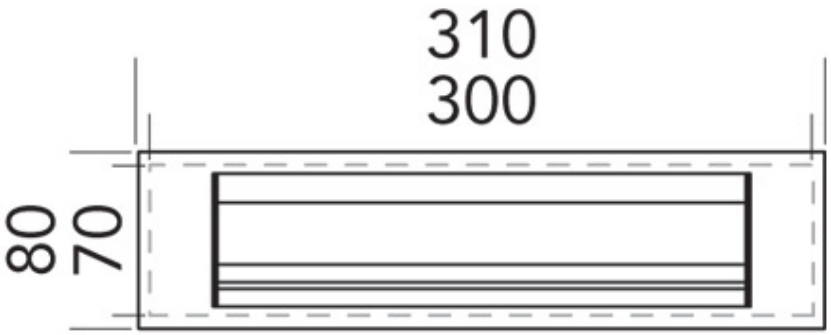
310
300
80
70