# ENTRÉE BOITE AUX LETTRES

**VINKOLS**

Pour portes en Alu, PVC, ou en Bois
Pour panneau épaisseur de 44 à 75 mm
Pour les panneaux moins épais, utilisez une réhausse

## Caractéristiques

## Références

| Référence | Dimension | Modele | Teinte |
|---|---|---|---|
| **1610127N** | 310 x 80 | Boîte aux lettres | Blanc 9016 |
| **1610004N** | 310 x 80 | Boîte aux lettres | Argent |
| **1610006N** | 310 x 80 | Boîte aux lettres | Bronze foncé |
| **1610012N** | 310 x 80 | Boîte aux lettres | Blanc 9010 |
| **1610137N** | 310 x 80 | Boîte aux lettres | Inox (aspect) |
| **1610016N** | 310 x 80 | Réhausse 17-48 | Blanc |
| **1610129N** | 310 x 80 | Réhausse 17-48 | Noir |
| **1610132N** | 310 x 80 | Réhausse 30-61 | Blanc |
| **1610133N** | 310 x 80 | Réhausse 30-61 | Noir |
| **1610008N** | 400 x 80 | Boîte aux lettres | Argent |
| **1610010N** | 400 x 80 | Boîte aux lettres | Bronze foncé |
| **1610128N** | 400 x 80 | Boîte aux lettres | Blanc 9016 |
| **1610130N** | 400 x 80 | Réhausse 17-48 | Blanc |
| **1610131N** | 400 x 80 | Réhausse 17-48 | Noir |
| **1610134N** | 400 x 80 | Réhausse 30-61 | Blanc |
| **1610135N** | 400 x 80 | Réhausse 30-61 | Noir |

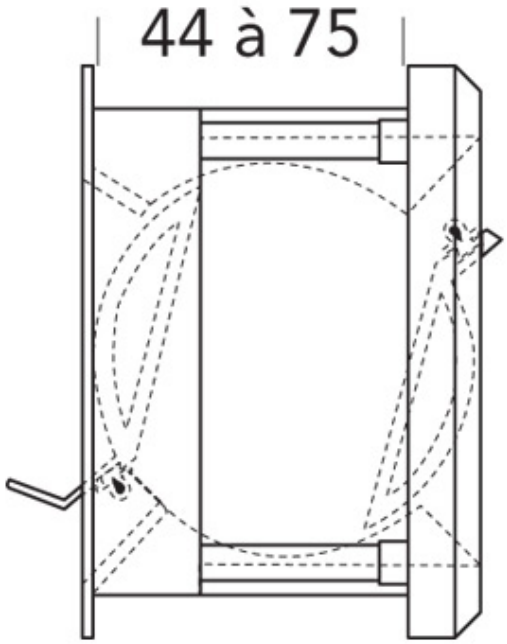
44 à 75

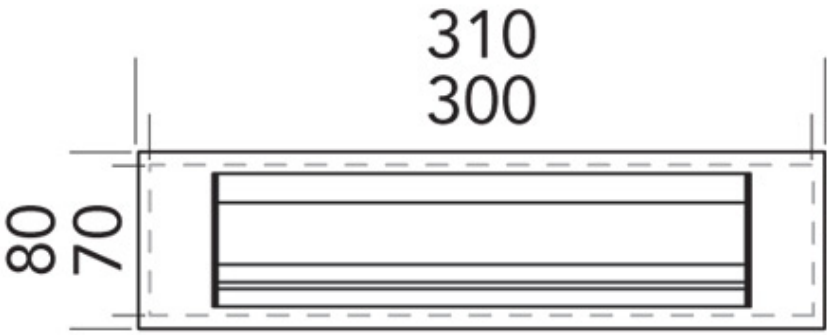
310
300
80
70