ENSEMBLE XS4 ONE

SALTO

Compatible avec la plupart des coffres de serrure et cylindres à mortaiser européens.

Fonctionnalités :
- Simplicité d'installation sur tous les modèles de porte, même ceux à profil étroit.
- Corps en acier.
- Disponible avec passages pour cylindre mécanique pour l'ouverture par clé ou pour verrouillage d'accès (priorité sur le cylindre à profil européen et à came) avec possibilité d'audit.
- Option « Privacité » mécanique ou électronique.
- Possibilité d'ouvrir la serrure à tout moment de l'intérieur (le simple actionnement du dispositif antipanique agit simultanément sur la serrure).
- Ensembles plaques béquilles complémentaires sans électronique disponibles pour harmoniser l'aspect esthétique des portes n'exigeant pas de dispositif de contrôle d'accès.

Caractéristiques techniques:
- Dimensions : 285 mm x 42 mm x 19,5 mm.
- Ensemble plaque béquille à poignée réversible gauche ou droite.
- Ensemble plaque béquille doté d'un mécanisme d'embrayage - mouvement libre de la béquille lorsqu'il est désengagé.
- Angle de rotation de la béquille : 45º.
- Distance de la béquille au cylindre : 47 mm à 110 mm.
- Compatible avec les coffres de serrure à mortaiser DIN et européens, les coffres de serrure à mortaiser dotés d'un cylindre profil suisse, les modèles standard australiens ainsi que les coffres de serrure à mortaiser version étroite.
- Compatible with European profile and Swiss profile cylinders.
- Carrés disponibles : 7 mm, 7,6 mm fendu (Australie), 8 mm, 8 mm fendu, 9 mm et 9 mm fendu.

Plateformes technologiques :
- SALTO Space
- SALTO KS

Technologies radio-fréquence :
- RFID
- Bluetooth LE
- NFC

Caractéristiques

Epaisseur	32/47 mm

Références

Référence	Carre	Entraxe	Bluetooth	Cylindre
9222030N	C7	70 mm	Oui	Borgne
9222034N	C7	70 mm	Oui	Traversant
9222038N	C7	70 mm	Oui	Extérieur
9222042N	C7	70 mm	Oui	Extérieur
9222031N	C8	92 mm	Oui	Borgne
9222035N	C8	92 mm	Oui	Traversant
9222039N	C8	92 mm	Oui	Extérieur
9222043N	C8	92 mm	Oui	Extérieur
9222057N	C8	70 mm	Non	Extérieur

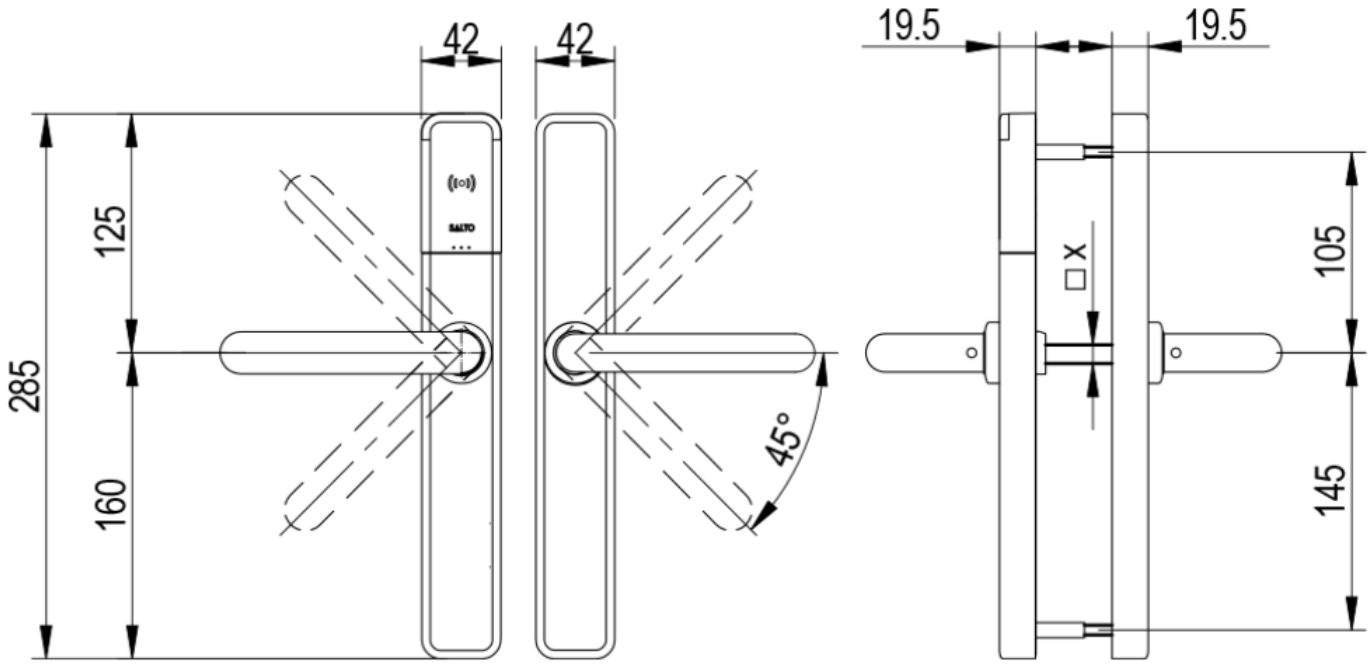
42
42
19.5
19.5
285
125
160
105
145
□X
45°
SALTO