ENSEMBLE SAILLIE RÉDUITE TOKYO

HOPPE

Garniture complète en aluminium anodisé ou époxy
sur plaque étroite fondue
avec béquille extérieure à saillie réduite
pour porte-fenêtre avec un volet roulant

Caractéristiques

Entraxe	7 - 70
Porte	58 - 62
Finition	Champagne

Références

Référence
1202164N

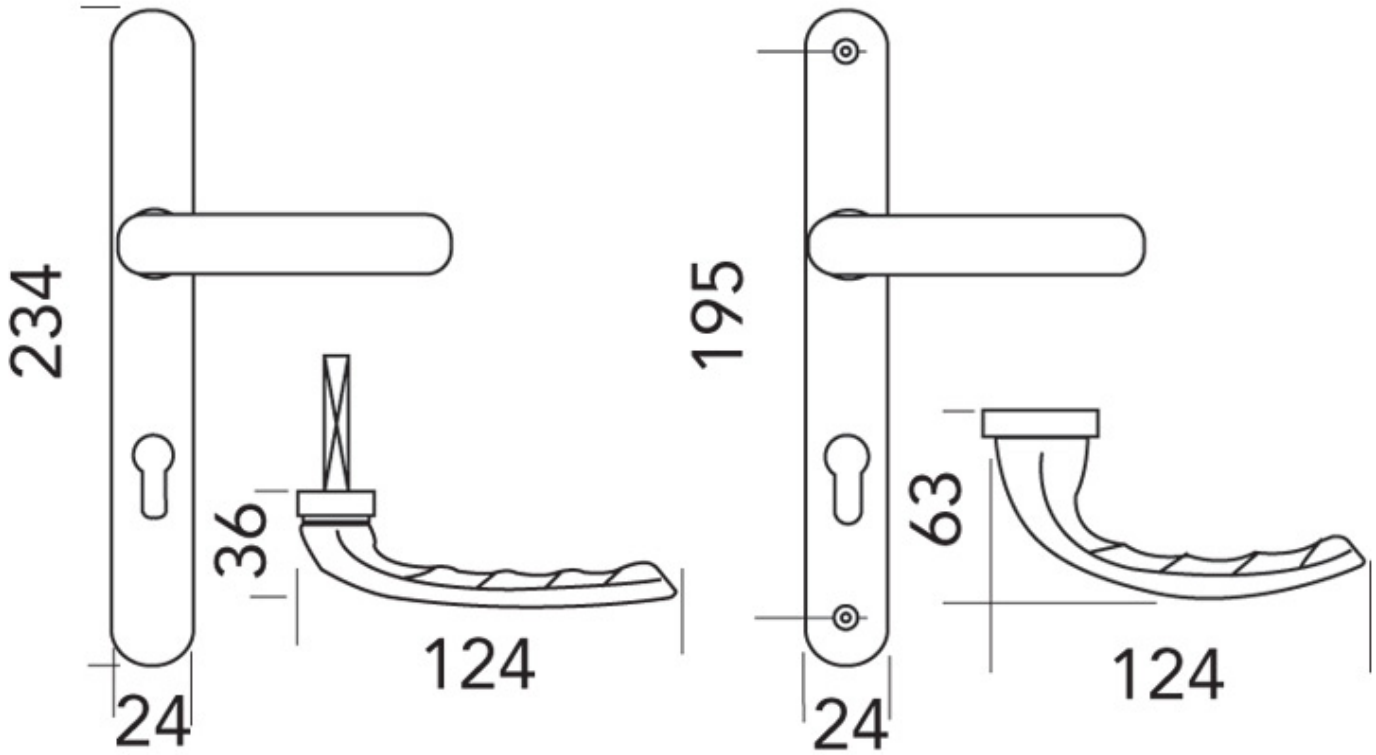
234
36
124
24
195
63
124
24