ENSEMBLE RIV-BLOC

BEZAULT

Ensemble grande plaque 195mm

Finition chrome miroir
Pour porte épaisseur standard de 40 mm et serrure entraxe 70 mm

Ensemble monobloc : béquille et plaque solidarisées
Garantie 10 ans

Caractéristiques

Modele	Cle I

Références

Référence
1205021N

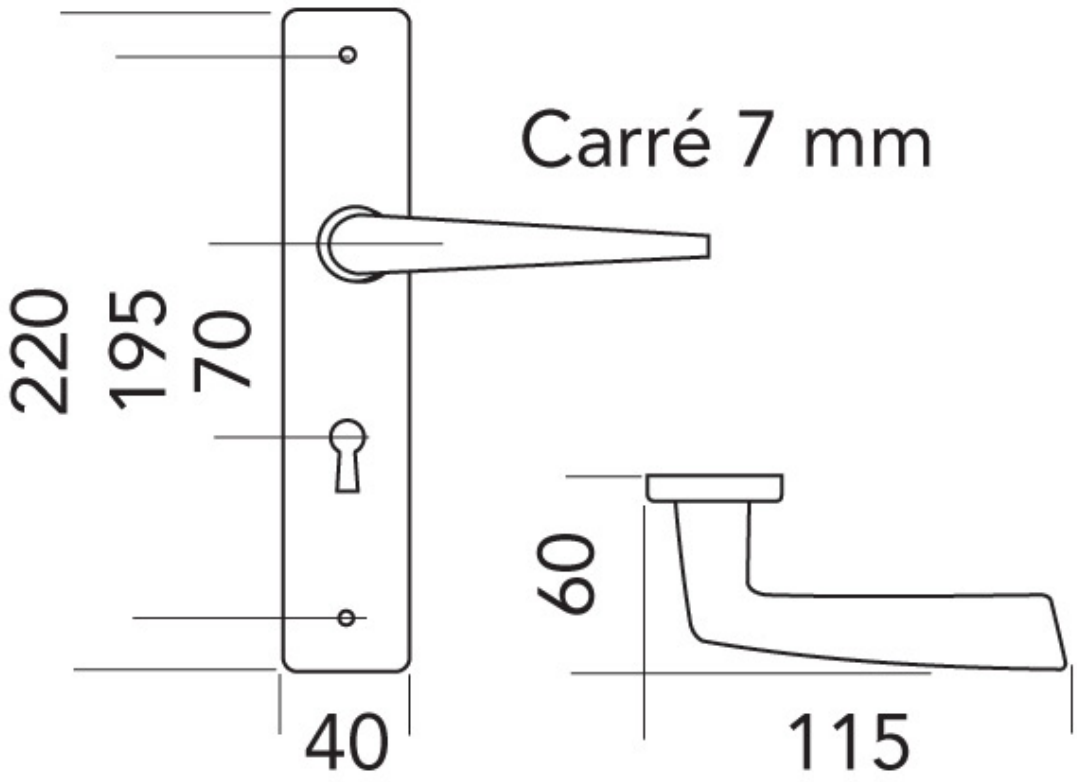
Carré 7 mm
220
195
70
40
60
115