ECROU INOX

ACTON

Din 934

Caractéristiques

Références

Référence	Diametre
5118010N	10
5118012N	12
5118002N	4
5118004N	5
5118006N	6
5118008N	8

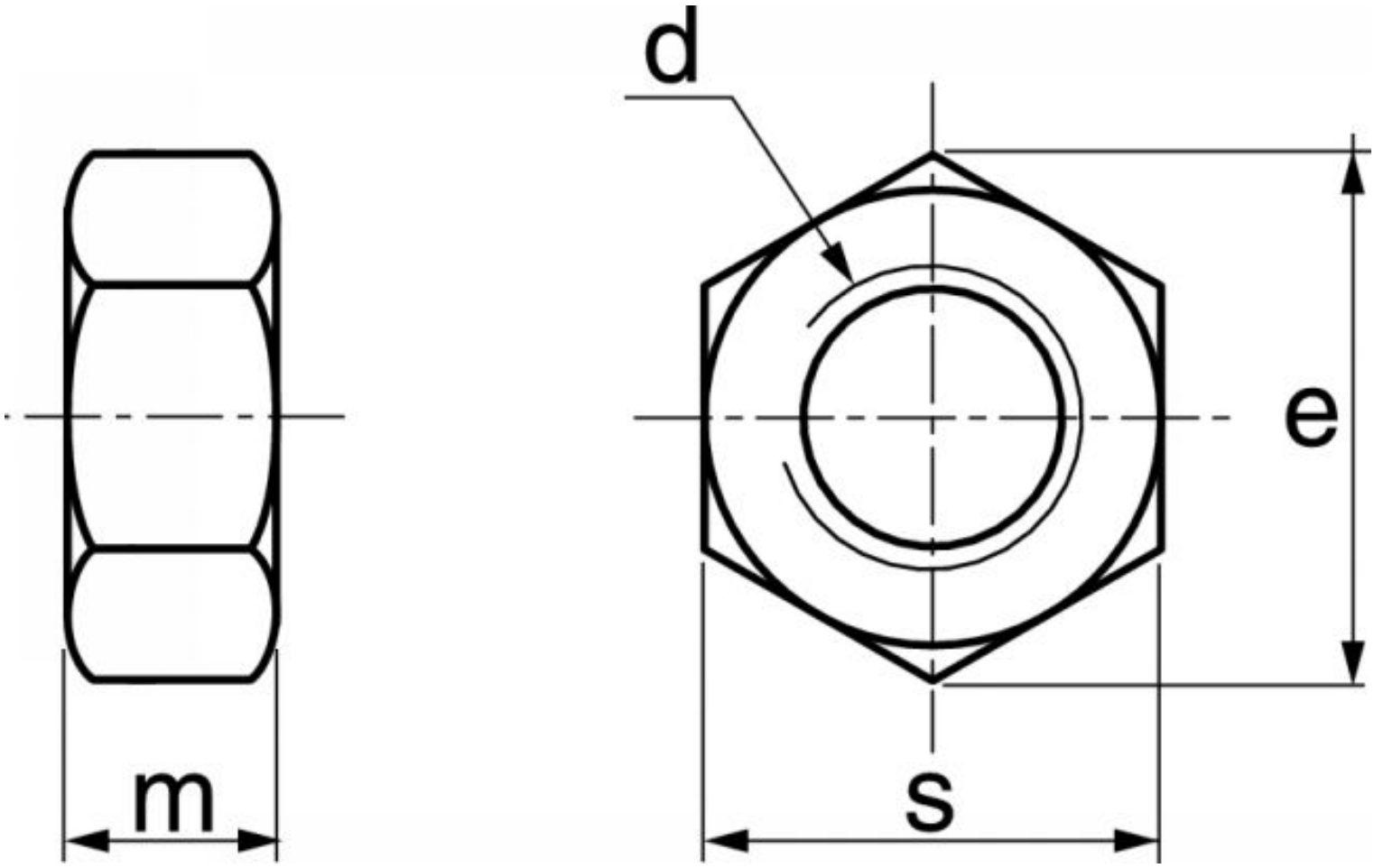
d
e
m
s