ECROU À SERTIR TP

VVG FRANCE

Ecrou à sertir aluminium, tête plate, boîte de 500 pièces.

Caractéristiques

Références

Référence	Diametre	Ep sertir	Longueur	Ø tête (mm)	Ø fût (mm)	Ø de perçage (mm)
5172062N	5	0,3 à 3,0	12	11	7	7,1
5172064N	5	3,0 à 4,0	13	11	7	7,1
5172066N	6	0,5 à 3,0	14,5	13	9	9,1
5172068N	8	0,5 à 3,0	17	16	11	11,1

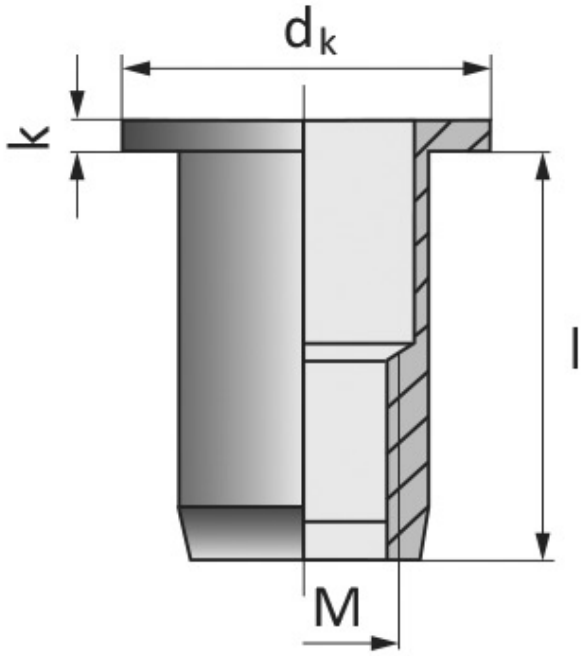
dk
k
l
M

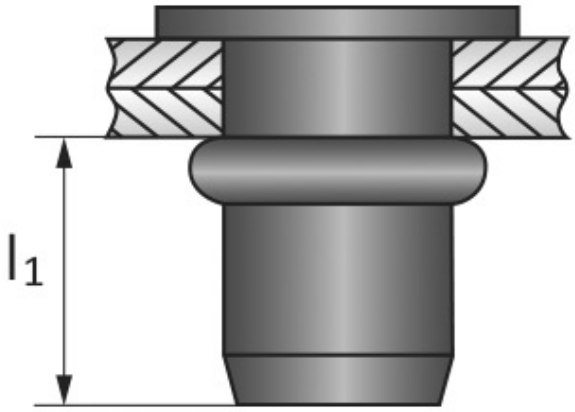
l1