ECROU À SERTIR CRANTÉ TÊTE RÉDUITE

SCELL IT

Ecrou à sertir cranté

- Acier zingué blanc
- Tête réduite 90°

Caractéristiques

Conditionnement	500
Diametre	M 5
Ep à sertir	0.5-3.0
Longueur	11.5
Percage	7

Références

Référence
5172142N

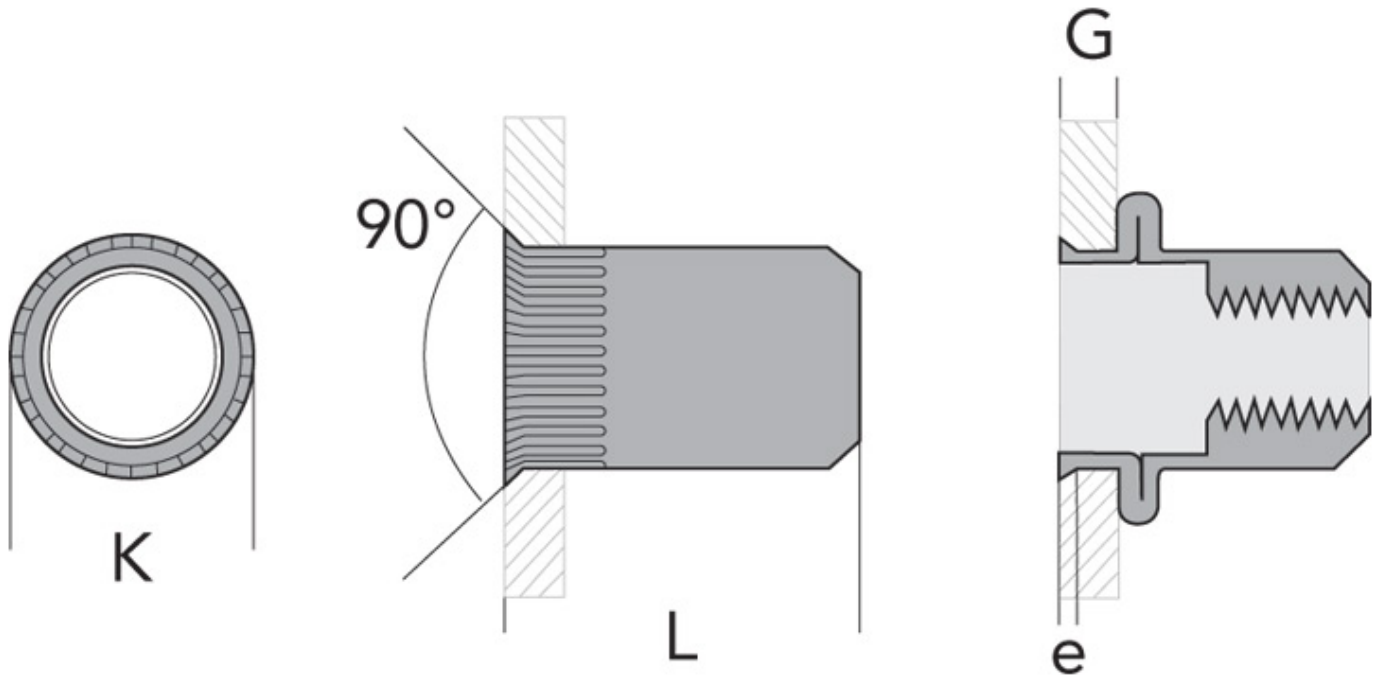
G
90°
K
L
e