Fiche technique
New York

1810/300M

duraplus®

Carré à montage rapide

N° d'article	3281987
Code EAN	4012789512489
Pays d'origine	Italie
Code NC	83024110
Catégorie d'utilisation	3
Résistance à la corrosion	4
Epaisseur de porte	38-47 mm
Epaisseur du carré	7 mm
Epaisseur du carré pour WC	
Longueur du carré	
Percement	bec de cane (non percé)
Entraxe de percement	
Vis	vis métaux
Couleur	F1 aluminium aspect argent
Gamme	Cœur de gamme
Emballage unitaire	5
Carton	20

Garniture HOPPE en aluminium sur plaques longues, pour porte intérieure :

- Certifiée selon DIN EN 1906: 37-0140U, garniture pour bâtiments publics à fréquentation élevée
- Assemblage : garniture libre, bagues de guidage sans entretien
- Liaison : carré à montage rapide HOPPE avec carré plein HOPPE (poignées mâle/femelle)
- Plaques : piliers de fixation côté extérieur, sans côté intérieur
- Fixation : visible, traversante, vis filetées M4 côté intérieur

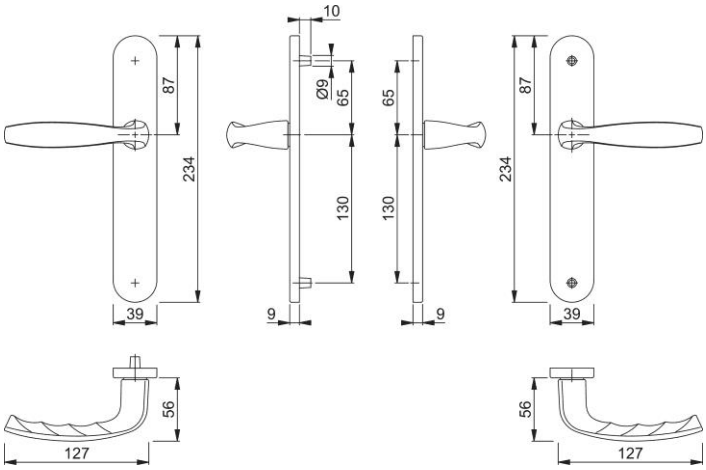

© HOPPE AG, sous réserve de modifications. 02/03/2022