CYLINDRE WSM5 - 4 CLÉS

CES

Cylindre à double entrée WSM5 nickelé
Cylindre livré avec 4 clés
Carte de propriété
Certification A2P

Caractéristiques

Modele	Varié

Références

Référence	Longueur	A	B
1382056T	101	35	65
1382070T	101	40	60
1382080T	101	45	55
1382086T	101	50	50
1382038T	102	31	70
1382057T	106	35	70
1382071T	106	40	65
1382081T	106	45	60
1382087T	106	50	55
1382039T	107	31	75
1382030T	63	31	31
1382031T	67	31	35
1382050T	71	35	35
1382032T	72	31	40
1382051T	76	35	40
1382033T	77	31	45
1382052T	81	35	45
1382066T	81	40	40
1382034T	82	31	50
1382053T	86	35	50
1382067T	86	40	45
1382035T	87	31	55
1382054T	91	35	55
1382068T	91	40	50
1382078T	91	45	45
1382036T	92	31	60

CYLINDRE WSM5 - 4 CLÉS

Référence	Longueur	A	B
1382055T	96	35	60
1382069T	96	40	55
1382079T	96	45	50
1382037T	97	31	65

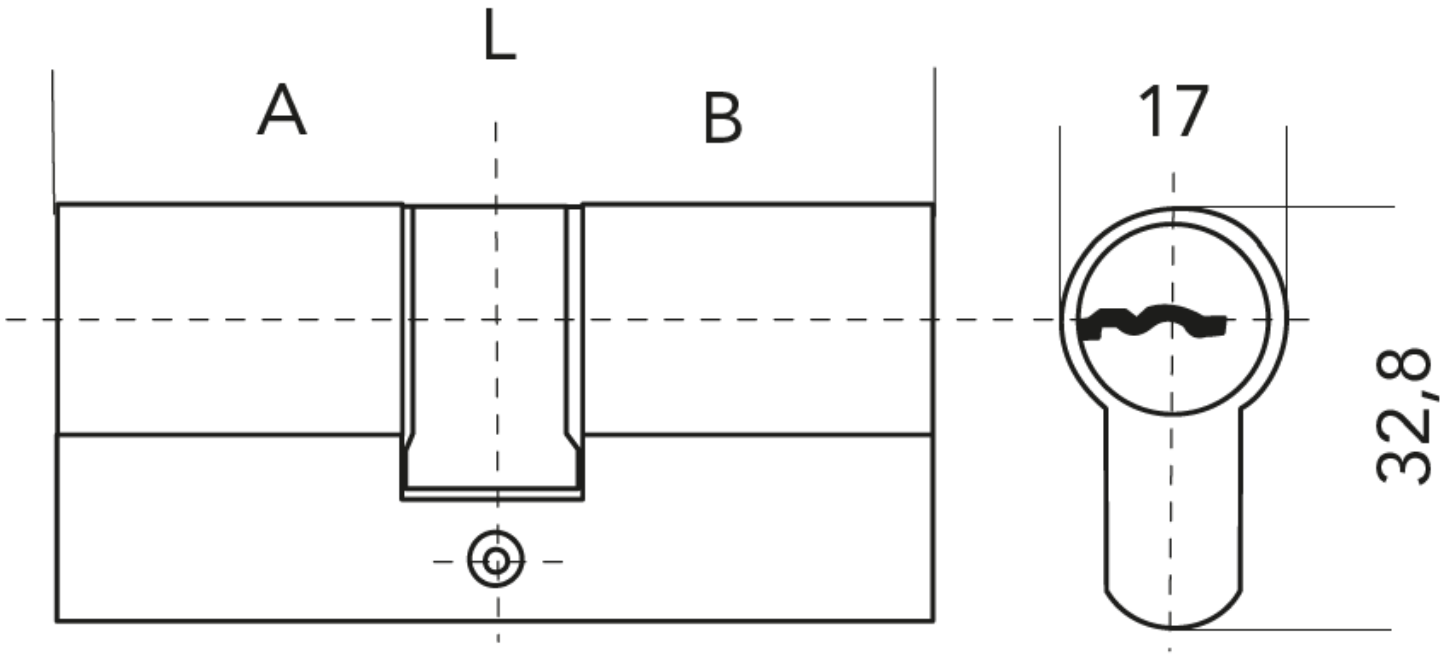
L
A
B
17
32,8