CYLINDRE PASSE PTT

THIRARD

Cylindre fonctionnant sur passe EDF - PTT
Ref.4416116N: clé supplémentaire pour cylindre passe partout + administrateur

Caractéristiques

Longueur	36X36

Références

Référence	Finition
1310736N	Laiton
1310381N	Nickelé

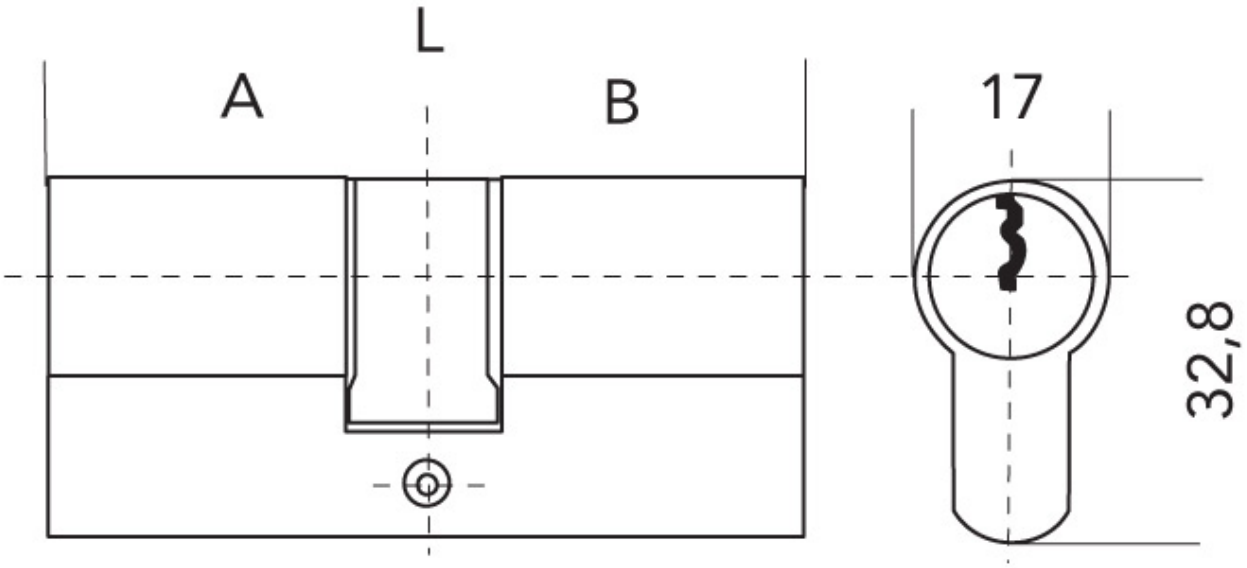
L
A
B
17
32,8