CYLINDRE DOUBLE RX - S'ENTROUVRANT 3 CLÉS

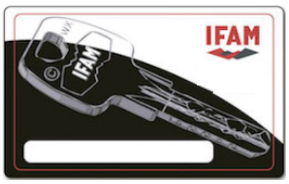

IFAM

Cylindre laiton nickelé 16 pistons Haute sécurité

16 pistons sur 3 axes
Clé réversible
Pistons et goupilles renforcés anti-perçage
Système de sécurité anti-crochetage
Protection anti-bumping
Panneton DIN débrayable
Cylindre livré avec 3 clés en s'entrouvrant
Carte de reproduction
EN 1303:2015

Caractéristiques

Modele	S'entrouvrant

Références

Référence	A	B	Longueur
1382389N	30	30	30x30
1382390N	30	40	30x40
1382823N	30	55	30x55
1382392N	30	50	30x50
1382394N	30	60	30x60
1382397N	30	70	30x70
1382391N	35	35	35x35
1382846N	35	65	35x65
1382393N	40	40	40x40
1382408N	40	45	40x45
1382395N	40	50	40x50
1382707N	40	55	40x55
1382655N	40	60	40x60
1382396N	45	45	45x45
1382804N	45	55	45x55
1382818N	45	50	45x50
1382906N	45	60	45x60
1382986N	50	50	50x50
1382996N	50	55	50x55

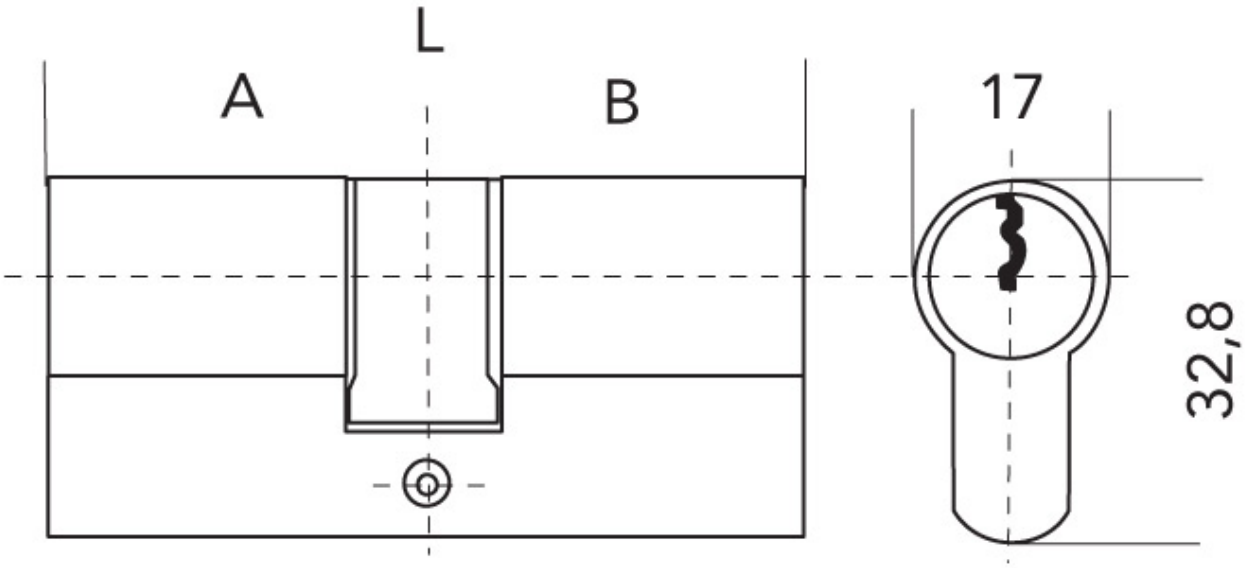
L
A
B
17
32,8