CYLINDRE DOUBLE LAITON F5 S

IFAM

Laiton vernis
5 pistons - goupilles anti-perçage
Panneton DIN
Livré avec 3 clés en varié et s'entrouvrant
EN 1303:2015

Caractéristiques

Références

Référence	A	B	Longueur	Modele
1310385N	30	30	30x30	Varié
1310386N	30	30	30x30	S'entrouvrant
1310387N	30	35	30x35	Varié
1310388N	30	35	30x35	S'entrouvrant
1310391N	30	40	30x40	Varié
1310392N	30	40	30x40	S'entrouvrant
1310403N	30	50	30x50	Varié
1310404N	30	50	30x50	S'entrouvrant
1310419N	30	60	30x60	Varié
1310434N	30	70	30x70	S'entrouvrant
1310443N	30	80	30x80	Varié
1310444N	30	80	30x80	S'entrouvrant
1310395N	35	35	35x35	Varié
1310396N	35	35	35x35	S'entrouvrant
1310399N	35	40	35x40	Varié
1310405N	35	45	35x45	Varié
1310406N	35	45	35x45	S'entrouvrant
1310421N	35	55	35x55	Varié
1310409N	40	40	40x40	Varié
1310410N	40	40	40x40	S'entrouvrant
1310425N	40	50	40x50	Varié

CYLINDRE DOUBLE LAITON F5 S

Référence	A	B	Longueur	Modele
1310437N	40	60	40x60	Varié
1310429N	45	45	45x45	Varié
1310441N	50	50	50x50	Varié

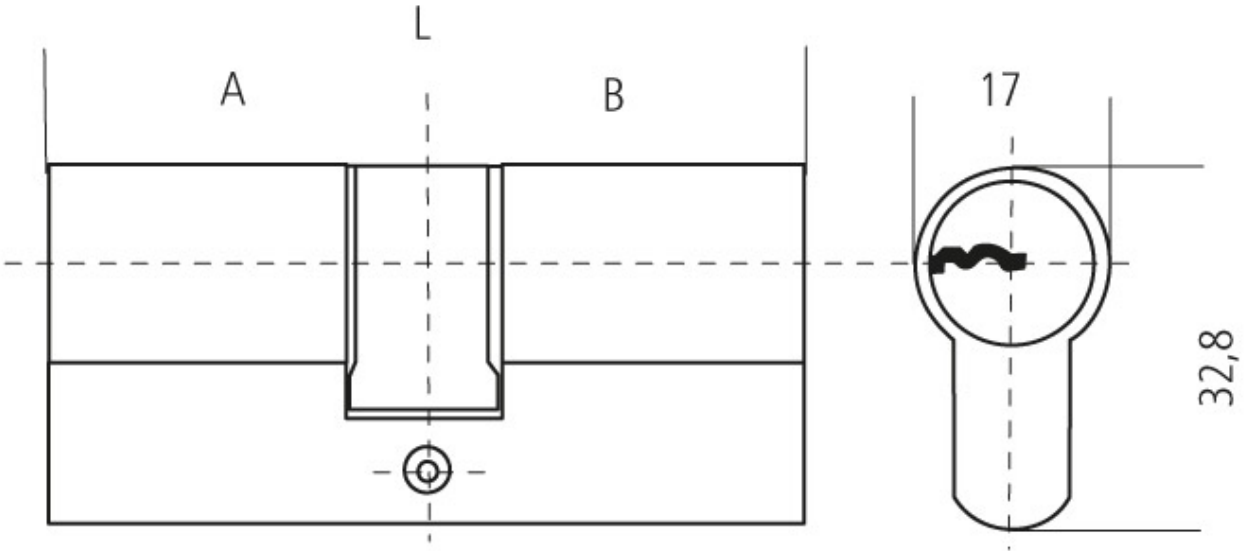
L
A
B
17
32,8