CYLINDRE DOUBLE HUNO

IFAM

Cylindre de sécurité 5 pistons
Clé protégée par modèle du profil à vie
Carte de propriété
Goupilles anti-crochetage
Antiperçage par goupille et piston N°2 en acier
Livré avec 4 clés en varié
Norme EN1303:2015

Caractéristiques

Modele	Varié

Références

Référence	A	B	Long
1382908N	30	30	30x30
1382911N	30	40	30x40
1382914N	30	45	30x45
1382917N	30	50	30x50
1382920N	30	70	30x70
1382926N	35	35	35x35
1382929N	40	40	40x40
1382932N	40	45	40x45
1382935N	40	50	40x50
1382938N	40	55	40x55
1382941N	45	45	45x45
1382944N	45	50	45x50

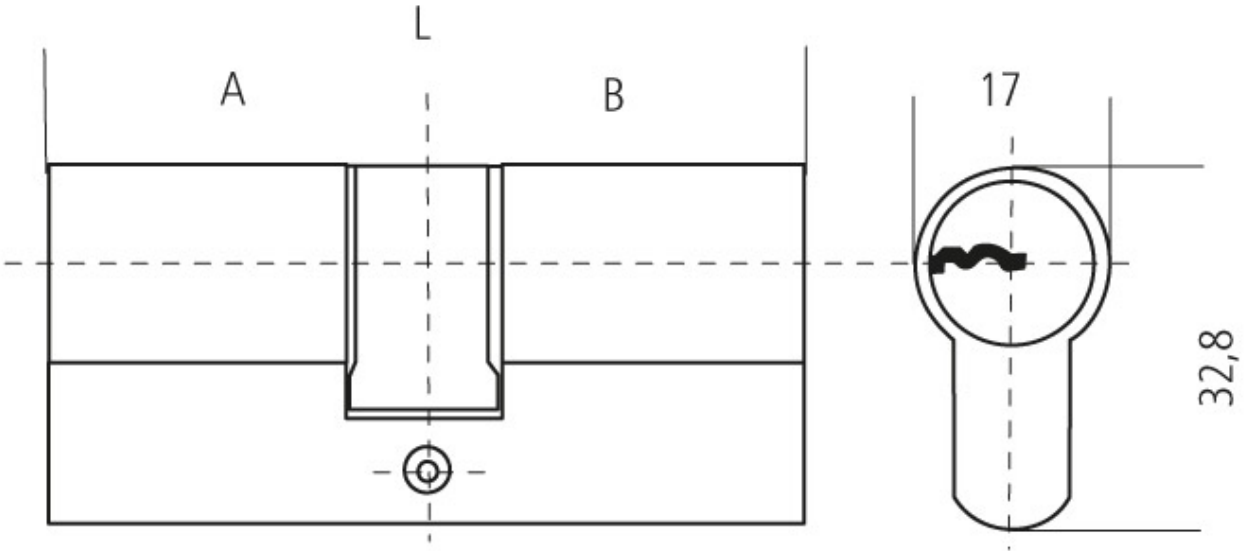
L
A
B
17
32,8