CRÉMONE NEFER À CLÉ STANDARD

FAPIM

Crémone 1 fourche :

Possibilité de verrouillage de la poignée à 0° ou déverrouillage total à 180°

Aspect :
Mat = 25 % (+/-5) de brillance
Satiné = 70 % (+/-5) de brillance
Brillant = 80-95 % de brillance

Caractéristiques

Entraxe	84-92-98-104

Références

Référence	Teinte	Aspect
2110599N	Gris 7016	Mat
2110600N	Helium NJ	Brillant
2110318N	Argent G6	Satiné
2110319N	Blanc 9010	Brillant
2110320N	Noir 9005	Mat
2110586N	Blanc 9016	Brillant
2110641N	Blanc 9016	Mat

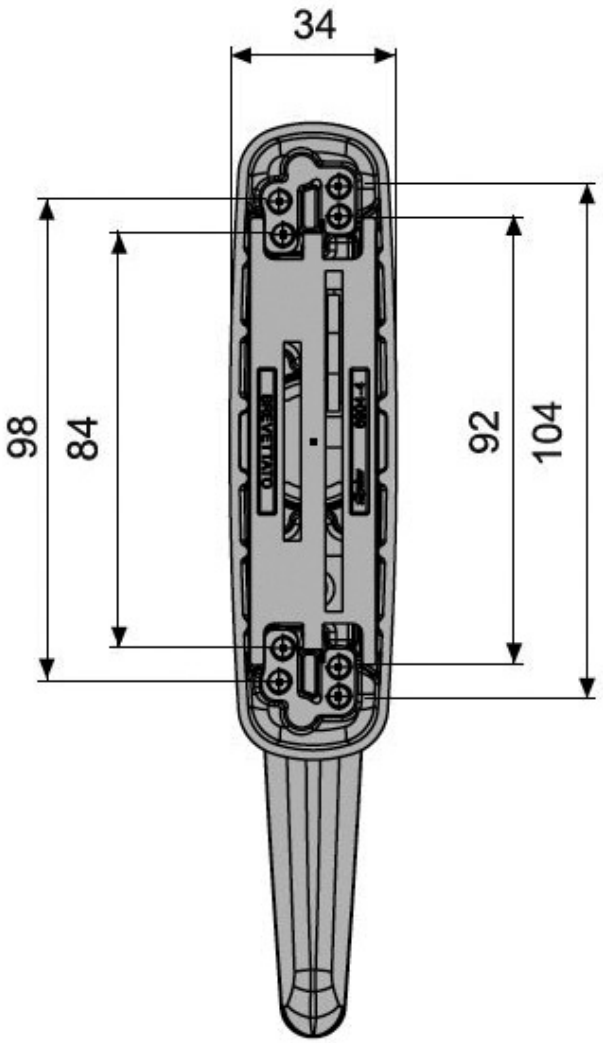
34
98
84
92
104

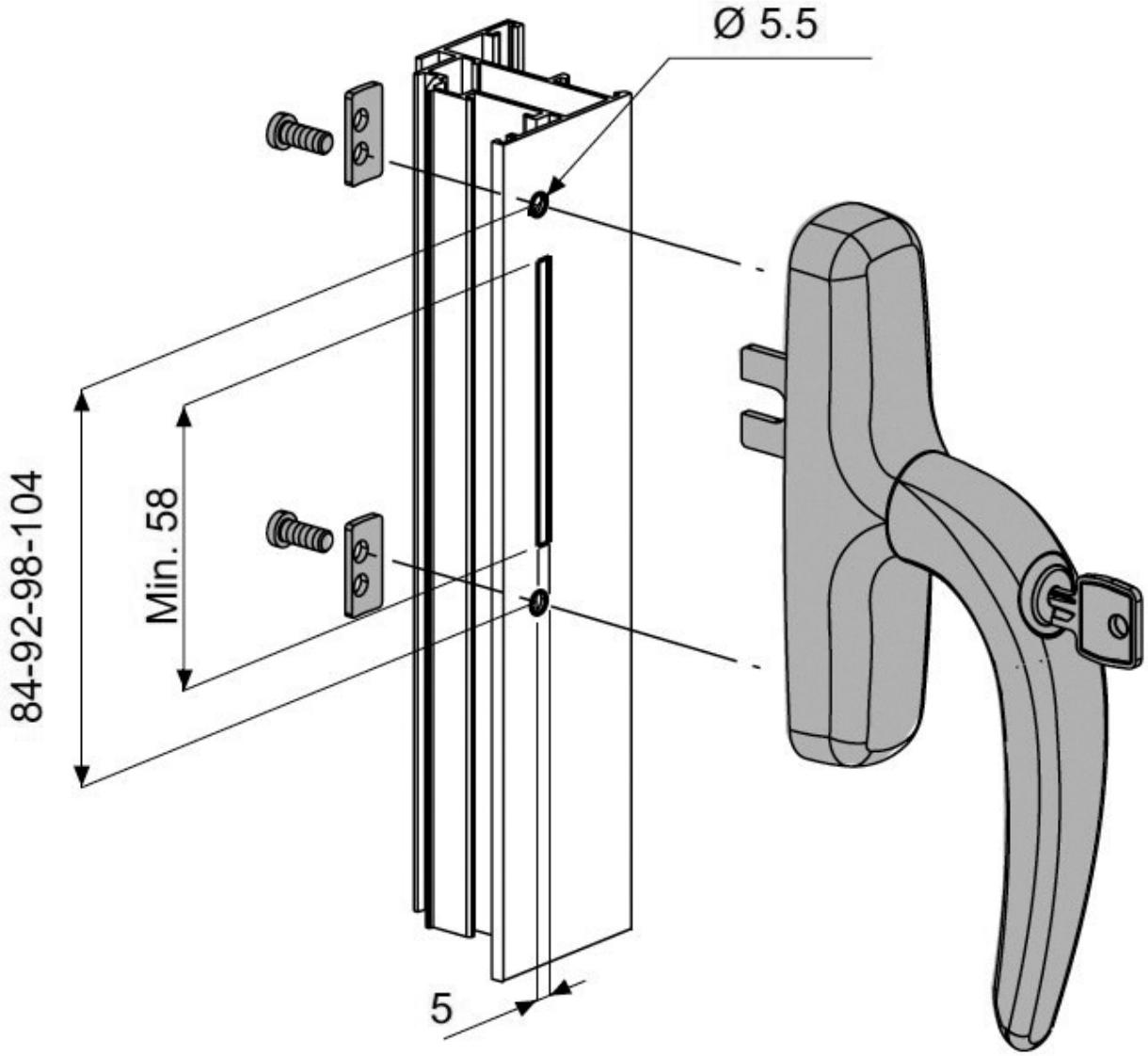
Ø 5.5
84-92-98-104
Min. 58
5