CRÉMONE À ANNEAU CSI 04

JARDINIER MASSARD

Crémone acier zingué
Pour tringle de 16 x 5

Références

Référence
2106073N

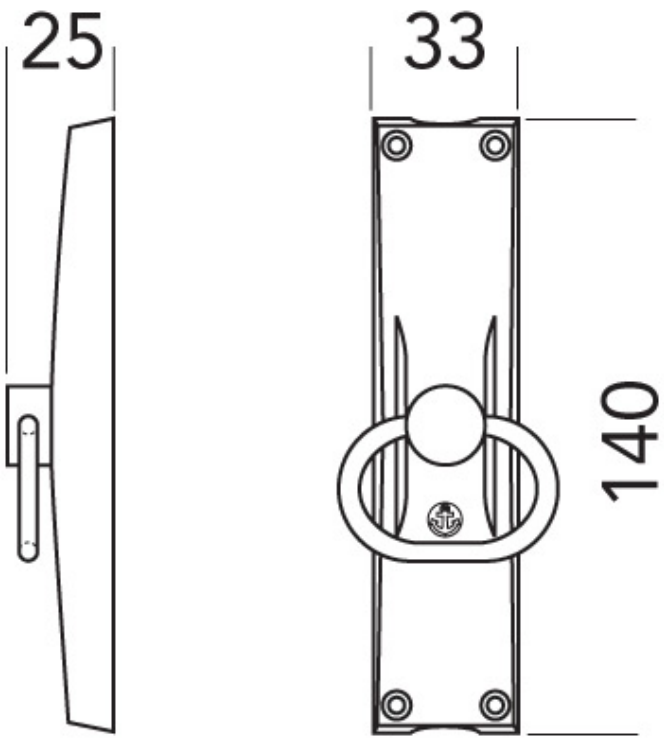
25
33
140